BORMANN PRO

BGB9705

078951

EN IT
EL BG
RO HR
HU

WWW.NIKOLAOUTOOLS.COM

SCAN ME

MAIN PARTS - PARTI PRINCIPALI - КУРІА МЕРН - ОСНОВНИ ЧАСТИ - PIESE PRINCIPALE - GLAVNI DIJELOVI - FŐ ALKATRÉSZEK

EN

1. Main power indicator
2. Load connection indicator
3. Generator power indicator
4. Automatic mode LED light
5. Error indicator
6. ATS unit main switch
7. Generator emergency stop button

IT

1. Indicatore di alimentazione principale
2. Indicatore di collegamento del carico
3. Indicatore di potenza del generatore
4. Spia LED modalità automatica
5. Indicatore di errore
6. Interruttore principale dell'unità ATS
7. Pulsante di arresto di emergenza del generatore

EL

1. Ένδειξη κύριας τροφοδοσίας
2. Ένδειξη σύνδεσης φορτίου
3. Ένδειξη ισχύος γεννήτριας
4. Ενδεικτική λυχνία LED αυτόματης λειτουργίας
5. Ένδειξη σφάλματος
6. Κύριος διακόπτης μονάδας ATS
7. Κουμπί διακοπής γεννήτριας έκτακτης ανάγκης

BG

1. Индикатор за основно захранване
2. Индикатор за свързване на товара
3. Индикатор за захранване на генератора
4. Светодиоден индик. за автоматичен режим
5. Индикатор за грешка
6. Главен превключвател на устройството ATS
7. Бутон за аварийно спиране на генератора

RO

1. Indicator principal de alimentare
2. Indicator de conectare a sarcinii
3. Indicator de putere a generatorului
4. Lumina LED a modului automat
5. Indicator de eroare
6. Întrerupătorul principal al unității ATS
7. Buton de oprire de urgență a generatorului

HR

1. Glavni indikator napajanja
2. Indikator priključka opterećenja
3. Indikator snage generatora
4. LED svjetlo automatskog načina rada
5. Indikator greške
6. Glavni prekidač ATS jedinice
7. Tipka za hitno zaustavljanje generatora

HU

1.Fő áramjelző
2.Terheléscsatlakozás jelző
3.Generátor teljesítményjelző
4.Automatikus üzemmód LED jelzőfény
5.Hiba jelző
6.ATS egység főkapcsoló
7.Generátor vészleállító gomb

SAFETY INSTRUCTIONS

Warning: Read the manual carefully before use. Failure to follow the warnings and instructions may result in damage to the unit and physical injury. Store the manual in a safe place for future reference.

- The total power of the load connected to the ATS system must not exceed the maximum permissible power for this unit.
- To ensure the ATS system is protected, an air circuit breaker must be added when connecting the mains power cable to the ATS unit.
- Before starting a generator, make sure to first set the ATS switch to the "MANUAL" position. Once the generator has started successfully, the switch can then be set to the "AUTO" position for automatic operation.
- When using the ATS system, make sure to set the air circuit breaker switch to the "ON" position.
- Only electricians are allowed to open the unit for inspection and repair. There is a risk of electric shock.
- The ATS system is only intended to be used with gasoline generator BGB9700.

OPERATING INSTRUCTIONS

1. Use the cable to connect the ATS unit to the generator control panel and then turn the start key on the generator control panel to the "ON" position (for gasoline generators only).
2. For automatic operation, set the ATS switch to the "AUTO" position. The indicator light "AUTO" will turn on.

Automatic operation

When the ATS system works automatically, if mains power supply is off, the ATS system will automatically open air damper control and start the generator in 2 seconds. 5 seconds after the generator has started the system will switch load to generator power supply.

Unsuccessful generator startup

In case the generator fails to start properly, the ATS system will attempt to start the generator 3 times. The process is as follows:
Mains power supply off → 1st startup attempt occurs after 3 seconds → the generator fails to start successfully and 5 seconds pass → the 2nd startup attempt occurs after 4 seconds → the generator fails to start successfully and 5 seconds pass → the 3rd startup attempt occurs after 5 seconds.

Note: If all 3 attempts to start the generator are unsuccessful, the "FAILURE" indicator light turns on.

Generator stop

When the mains power supply is on again, the ATS system will transfer the load to the mains power supply, and the generator will stop running after 5 seconds without load.

Manual start

If automatic operation of the ATS system is not desired, set the switch to the "MANUAL" position.

Automatic air damper control

If the generator has air damper control, when the generator starts, the ATS system will automatically open it and then close it after the generator has started successfully.

Battery maintenance

The ATS system will charge the generator battery automatically.

ENVIRONMENTAL DISPOSAL

In order to avoid damages on transportation, the tool has to be delivered in solid packaging. Packaging as well as the unit and accessories are made of recyclable materials and can be disposed accordingly. The tool's plastics components are marked according to their material, which makes it possible to remove environmental friendly and differentiated because of available collection facilities.

Only for EU countries

Do not dispose of electric tools together with household waste material!

In observance of European Directive 2002/96/EC on waste electrical and electronic equipment and its implementation in accordance with national law, electric tools that have reached the end of their life must be collected separately and returned to an environmentally compatible recycling facility.

* The manufacturer reserves the right to make minor changes to product design and technical specifications without prior notice unless these changes significantly affect the performance and safety of the products. The parts described / illustrated in the pages of the manual that you hold in your hands may also concern other models of the manufacturer's product line with similar features and may not be included in the product you just acquired.

* To ensure the safety and reliability of the product and the warranty validity, all repair, inspection or replacement work, including maintenance and special adjustments, must only be carried out by technicians of the authorized service department of the manufacturer.

* Always use the product with the supplied equipment. Operation of the product with non-provided equipment may cause malfunctions or even serious injury or death. The manufacturer and the importer shall not be liable for injuries and damages resulting from the use of non-conforming equipment.

ISTRUZIONI DI SICUREZZA

Avvertenza: Leggere attentamente il manuale prima dell'uso. La mancata osservanza delle avvertenze e delle istruzioni può causare danni all'unità e lesioni fisiche. Conservare il manuale in un luogo sicuro per future consultazioni.

- La potenza totale del carico collegato al sistema ATS non deve superare la potenza massima consentita per questa unità.
- Per garantire la protezione del sistema ATS, è necessario aggiungere un interruttore automatico quando si collega il cavo di alimentazione all'unità ATS.
- Prima di avviare un generatore, assicurarsi di impostare l'interruttore ATS sulla posizione “MANUALE”. Una volta che il generatore è stato avviato con successo, l'interruttore può essere impostato sulla posizione “AUTO” per il funzionamento automatico.
- Quando si utilizza il sistema ATS, assicurarsi di impostare l'interruttore del circuito dell'aria sulla posizione “ON”.
- L'apertura dell'unità per l'ispezione e la riparazione è consentita solo agli elettricisti. Esiste il rischio di scosse elettriche.
- Il sistema ATS deve essere utilizzato solo con il generatore a benzina BGB9700.

ISTRUZIONI PER L'USO

1. Utilizzare il cavo per collegare l'unità ATS al pannello di controllo del generatore, quindi ruotare la chiave di avviamento sul pannello di controllo del generatore in posizione “ON” (solo per i generatori a benzina).
2. Per il funzionamento automatico, impostare l'interruttore ATS sulla posizione “AUTO”. La spia “AUTO” si accende.

Funzionamento automatico

Quando il sistema ATS funziona automaticamente, se l'alimentazione di rete è disattivata, il sistema ATS apre automaticamente il comando della serranda dell'aria e avvia il generatore in 2 secondi. 5 secondi dopo l'avvio del generatore, il sistema commuta il carico sull'alimentazione del generatore.

Avvio del generatore non riuscito

Se il generatore non si avvia correttamente, il sistema ATS tenta di avviarlo per 3 volte. Il processo è il seguente:
Alimentazione di rete disattivata → il 1° tentativo di avvio avviene dopo 3 secondi → il generatore non si avvia correttamente e passano 5 secondi → il 2° tentativo di avvio avviene dopo 4 secondi → il generatore non si avvia correttamente e passano 5 secondi → il 3° tentativo di avvio avviene dopo 5 secondi.

Nota: Se tutti e 3 i tentativi di avvio del generatore non vanno a buon fine, si accende la spia “FAILURE”.

Arresto del generatore

Quando l'alimentazione di rete è di nuovo attiva, il sistema ATS trasferisce il carico all'alimentazione di rete e il generatore si ferma dopo 5 secondi senza carico.

Avvio manuale

Se non si desidera il funzionamento automatico del sistema ATS, impostare l'interruttore sulla posizione “MANUAL”.

Controllo automatico della serranda dell'aria

Se il generatore è dotato di controllo della serranda dell'aria, all'avvio del generatore il sistema ATS la aprirà automaticamente e la chiuderà dopo che il generatore si è avviato correttamente.

Manutenzione della batteria

Il sistema ATS carica automaticamente la batteria del generatore.

SMALTIMENTO AMBIENTALE

Per evitare danni durante il trasporto, l'apparecchio deve essere consegnato in un imballaggio solido. L'imballaggio, l'unità e gli accessori sono realizzati con materiali riciclabili e possono essere smaltiti di conseguenza. I componenti in plastica dell'utensile sono contrassegnati in base al loro materiale, il che rende possibile uno smaltimento ecologico e differenziato grazie alle strutture di raccolta disponibili.

Solo per i Paesi dell'UE

Non smaltire gli utensili elettrici insieme ai rifiuti domestici!

In conformità alla direttiva europea 2002/96/CE sui rifiuti di apparecchiature elettriche ed elettroniche e alla sua attuazione in conformità alle leggi nazionali, gli utensili elettrici giunti a fine vita devono essere raccolti separatamente e conferiti a un impianto di riciclaggio compatibile con l'ambiente.

* Il produttore si riserva il diritto di apportare modifiche minori al design e alle specifiche tecniche del prodotto senza preavviso, a meno che tali modifiche non influiscano significativamente sulle prestazioni e sulla sicurezza dei prodotti. Le parti descritte/illustrate nelle pagine del manuale che avete tra le mani possono riguardare anche altri modelli della linea di prodotti del produttore con caratteristiche simili e potrebbero non essere incluse nel prodotto appena acquistato.

* Per garantire la sicurezza e l'affidabilità del prodotto e la validità della garanzia, tutti gli interventi di riparazione, ispezione o sostituzione, compresa la manutenzione e le regolazioni speciali, devono essere eseguiti esclusivamente da tecnici del servizio di assistenza autorizzato dal produttore.

* Utilizzare sempre il prodotto con l'attrezzatura fornita. L'utilizzo del prodotto con apparecchiature non in dotazione può causare malfunzionamenti o addirittura lesioni gravi o morte. Il produttore e l'importatore non sono responsabili per lesioni e danni derivanti dall'uso di apparecchiature non conformi.

BORMANN®

ΟΔΗΓΙΕΣ ΑΣΦΑΛΕΙΑΣ

Προσοχή: Διαβάστε προσεκτικά το εγχειρίδιο πριν από τη χρήση. Η μη τήρηση των προειδοποιήσεων και των οδηγιών μπορεί να οδηγήσει σε βλάβη της μονάδας και τραυματισμό. Φυλάξτε το εγχειρίδιο σε ασφαλές μέρος για μελλοντική αναφορά.

- Η συνολική ισχύς του φορτίου που είναι συνδεδεμένο στο σύστημα αυτοματισμού δεν πρέπει να υπερβαίνει τη μέγιστη επιτρεπόμενη ισχύ για τη συγκεκριμένη μονάδα.
- Για τη διασφάλιση της προστασίας του συστήματος αυτοματισμού, πρέπει να προστίθεται ένας διακόπτης αέρος κατά τη σύνδεση του καλωδίου ρεύματος στη μονάδα αυτοματισμού.
- Πριν από την εκκίνηση μιας γεννήτριας, φροντίστε πρώτα να θέσετε τον διακόπτη του συστήματος αυτοματισμού στη θέση «MANUAL».
- Μόλις λάβει χώρα η επιτυχής εκκίνηση της γεννήτριας, ο διακόπτης μπορεί στη συνέχεια να τεθεί στη θέση «AUTO» για αυτόματη λειτουργία.
- Κατά τη χρήση του συστήματος αυτοματισμού, βεβαιωθείτε ότι ο διακόπτης αέρα βρίσκεται στη θέση «ON».
- Το άνοιγμα της μονάδας για επιθεώρηση και επισκευή πρέπει να πραγματοποιείται μόνο από ηλεκτρολόγους. Υπάρχει κίνδυνος ηλεκτροπληξίας.
- Το σύστημα αυτοματισμού προορίζεται για χρήση μόνο με την γεννήτρια βενζίνης BGB9700.

ΟΔΗΓΙΕΣ ΛΕΙΤΟΥΡΓΙΑΣ

1. Χρησιμοποιήστε το καλώδιο για να συνδέσετε τη μονάδα αυτοματισμού με τον πίνακα ελέγχου της γεννήτριας και, στη συνέχεια, γυρίστε το κλειδί εκκίνησης στον πίνακα ελέγχου της γεννήτριας στη θέση «ON» (μόνο για γεννήτριες βενζίνης).
2. Για αυτόματη λειτουργία, θέστε τον διακόπτη του συστήματος αυτοματισμού στη θέση «AUTO». Η ενδεικτική λυχνία «AUTO» θα ανάψει.

Αυτόματη λειτουργία

Σε περίπτωση διακοπής της παροχής ρεύματος κατά την αυτόματη λειτουργία του συστήματος αυτοματισμού, το σύστημα αυτοματισμού θα ανοίξει αυτόματα τη διάταξη ρύθμισης διέλευσης αέρα και θα εκκινήσει τη γεννήτρια σε 2 δευτερόλεπτα. 5 δευτερόλεπτα μετά την εκκίνηση της γεννήτριας, το σύστημα θα πραγματοποιήσει την μεταγωγή του φορτίου στην παροχή ρεύματος της γεννήτριας.

Ανεπιτυχής εκκίνηση της γεννήτριας

Σε περίπτωση που δεν λαμβάνει χώρα η εκκίνηση της γεννήτριας, το σύστημα αυτοματισμού θα επιχειρήσει να εκκινήσει τη γεννήτρια 3 φορές. Η διαδικασία είναι η εξής:
Διακόπτεται της παροχή ρεύματος → η μονάδα επιχειρεί να εκκινήσει τη γεννήτρια την πρώτη φορά μετά από 3 δευτερόλεπτα → η επιτυχής εκκίνηση της γεννήτριας δεν λαμβάνει χώρα και περνούν 5 δευτερόλεπτα → η μονάδα επιχειρεί να εκκινήσει τη γεννήτρια τη δεύτερη φορά μετά από 4 δευτερόλεπτα → η επιτυχής εκκίνηση της γεννήτριας δεν λαμβάνει χώρα και περνούν 5 δευτερόλεπτα → η μονάδα επιχειρεί να εκκινήσει τη γεννήτρια την τρίτη φορά μετά από 5 δευτερόλεπτα.

Σημείωση: Εάν και οι τρεις προσπάθειες του συστήματος αυτοματισμού να θέσει σε λειτουργία τη γεννήτρια αποτύχουν, θα ανάψει η ενδεικτική λυχνία «FAILURE».

Σταμάτημα της γεννήτριας

Όταν επανέλθει η παροχή ρεύματος, το σύστημα αυτοματοποίησης θα πραγματοποιήσει την μεταγωγή του φορτίου στην παροχή ρεύματος και η γεννήτρια θα σταματήσει να λειτουργεί μετά από 5 δευτερόλεπτα χωρίς φορτίο.

Χειροκίνητη εκκίνηση

Εάν δεν είναι επιθυμητή η αυτόματη λειτουργία του συστήματος αυτοματισμού, θέστε τον διακόπτη στη θέση «MANUAL».

Αυτόματος έλεγχος της διάταξης ρύθμισης διέλευσης αέρα

Κατά την εκκίνηση γεννήτριας που διαθέτει διάταξη ρύθμισης διέλευσης αέρα, το σύστημα αυτοματισμού θα ανοίξει αυτόματα τη διάταξη και στη συνέχεια θα την κλείσει μετά την επιτυχή εκκίνηση της γεννήτριας.

Συντήρηση μπαταρίας

Το σύστημα αυτοματισμού φορτίζει αυτόματα την μπαταρία της γεννήτριας.

ΑΠΟΡΡΙΨΗ ΣΤΟ ΠΕΡΙΒΑΛΛΟΝ

Προκειμένου να αποφευχθούν ζημιές κατά τη μεταφορά, το εργαλείο πρέπει να παραδίδεται σε στερεά συσκευασία. Η συσκευασία καθώς και η μονάδα και τα εξαρτήματα είναι κατασκευασμένα απο ανακυκλώσιμα υλικά και μπορούν να απορριφθούν αναλόγως. Τα πλαστικά εξαρτήματα του εργαλείου φέρουν σήμανση ανάλογα με το υλικό τους, γεγονός που καθιστά δυνατή την απομάκρυνση φιλικών προς το περιβάλλον και διαφοροποιημένων λόγω των διαθέσιμων εγκαταστάσεων συλλογής.

Μόνο για χώρες της Ευρωπαϊκής Ένωσης

Μην πετάτε τα ηλεκτρικά εργαλεία μαζί με τα οικιακά απορρίμματα!

Σύμφωνα με την Ευρωπαϊκή Οδηγία 2002/96/ΕΚ για τα απόβλητα ηλεκτρικού και ηλεκτρονικού εξοπλισμού και την εφαρμογή της σύμφωνα με την εθνική νομοθεσία, τα ηλεκτρικά εργαλεία που έχουν φτάσει στο τέλος της ζωής τους πρέπει να συλλέγονται χωριστά και να επιστρέφονται σε μια περιβαλλοντικά συμβατή εγκατάσταση ανακύκλωσης.

* Ο κατασκευαστής διατηρεί το δικαίωμα να πραγματοποιήσει δευτερεύουσες αλλαγές στο σχεδιασμό του προϊόντος και στα τεχνικά χαρακτηριστικά χωρίς προηγούμενη ειδοποίηση, εκτός εάν οι αλλαγές αυτές επηρεάζουν σημαντικά την απόδοση και λειτουργία ασφάλειας των προϊόντων. Τα εξαρτήματα που περιγράφονται / απεικονίζονται στις σελίδες του εγχειριδίου που κρατάτε στα χέρια σας ενδέχεται να αφορούν και σε άλλα μοντέλα της σειράς προϊόντων του κατασκευαστή, με παρόμοια χαρακτηριστικά, και ενδέχεται να μην περιλαμβάνονται στο προϊόν που μόλις αποκτήσατε.

* Για να διασφαλιστεί η ασφάλεια και η αξιοπιστία του προϊόντος καθώς και η ισχύς της εγγύησης όλες οι εργασίες επιδιόρθωσης, ελέγχου, επισκευής ή αντικατάστασης συμπεριλαμβανομένης της συντήρησης και των ειδικών ρυθμίσεων, πρέπει να εκτελούνται μόνο από τεχνικούς του εξουσιοδοτημένου τμήματος Service του κατασκευαστή.

* Χρησιμοποιείτε πάντα το προϊόν με τον παρεχόμενο εξοπλισμό. Η λειτουργία του προϊόντος με μη-προβλεπόμενο εξοπλισμό ενδέχεται να προκαλέσει βλάβη ή ακόμα και σοβαρό τραυματισμό ή θάνατο. Ο κατασκευαστής και ο εισαγωγέας ουδεμία ευθύνη φέρει για τραυματισμούς και βλάβες που προκύπτουν από την χρήση μη προβλεπόμενου εξοπλισμού.

ИНСТРУКЦИИ ЗА БЕЗОПАСНОСТ

Предупреждение: Прочетете внимателно ръководството преди употреба. Неспазването на предупрежденията и инструкциите може да доведе до повреда на устройството и физически наранявания. Съхранявайте ръководството на безопасно място за бъдещи справки.

- Общата мощност на товара, свързан към системата ATS, не трябва да превишава максимално допустимата мощност за това устройство.
- За да се осигури защита на системата ATS, при свързването на захранващия кабел към устройството ATS трябва да се добави въздушен прекъсвач.
- Преди да стартирате генератора, уверете се, че първо сте настроили превключвателя на системата ATS в положение „MANUAL“ (Ръчно). След успешното стартиране на генератора превключвателят може да се постави в положение „AUTO“ за автоматична работа.
- Когато използвате системата ATS, уверете се, че сте настроили превключвателя на въздушния прекъсвач на позиция „ON“.
- Само на електротехници е разрешено да отварят устройството за проверка и ремонт. Съществува риск от поражение от електрически ток.
- Системата ATS е предназначена да се използва само с бензинов генератор BGB9700.

ИНСТРУКЦИИ ЗА ЕКСПЛОАТАЦИЯ

1. Използвайте кабела, за да свържете устройството ATS към контролния панел на генератора, след което завъртете ключа за стартиране на контролния панел на генератора в положение „ON“ (само за бензинови генератори).
2. За автоматична работа настройте превключвателя на ATS в положение „AUTO“. Индикаторната лампа „AUTO“ ще се включи.

Автоматична работа

При автоматична работа на системата ATS, ако мрежовото захранване е изключено, системата ATS автоматично ще отвори управлението на въздушната клапа и ще стартира генератора за 2 секунди. 5 секунди след като генераторът е стартирал, системата ще превключи товара към захранването от генератора.

Неуспешно стартиране на генератора

В случай че генераторът не успее да се стартира правилно, системата ATS ще се опита да стартира генератора 3 пъти. Процесът е следният:
Мрежовото захранване е изключено → 1-ви опит за стартиране се извършва след 3 секунди → генераторът не успява да стартира успешно и минават 5 секунди → 2-ри опит за стартиране се извършва след 4 секунди → генераторът не успява да стартира успешно и минават 5 секунди → 3-ти опит за стартиране се извършва след 5 секунди.

Забележка: Ако и трите опита за стартиране на генератора са неуспешни, светва индикаторът „FAILURE“ (Неуспешно стартиране).

Спиране на генератора

Когато захранването от електрическата мрежа се включи отново, системата ATS ще прехвърли товара към захранването от електрическата мрежа и генераторът ще спре да работи след 5 секунди без товар.

Ръчно стартиране

Ако не желаете автоматична работа на системата ATS, поставете превключвателя в положение „MANUAL“ (Ръчно).

Автоматично управление на въздушната клапа

Ако генераторът има управление на въздушната клапа, при стартиране на генератора системата ATS автоматично ще я отвори и след успешно стартиране на генератора ще я затвори.

Поддръжка на батерията

Системата ATS ще зарежда автоматично акумулатора на генератора.

ЕКОЛОГИЧНО ИЗХВЪРЛЯНЕ

За да се избегнат повреди при транспортиране, инструментът трябва да се доставя в здрава опаковка. Опаковката, както и устройството и принадлежностите са изработени от рециклируеми материали и могат да бъдат изхвърлени по съответния начин. Пластмасовите компоненти на инструмента са маркирани според материала, от който са изработени, което дава възможност за екологично и диференцирано отстраняване поради наличните съоръжения за събиране.

Само за страните от ЕС

Не изхвърляйте електрическите инструменти заедно с отпадъчни материали от домакинството!

При спазване на Европейската директива 2002/96/ЕО относно отпадъците от електрическо и електронно оборудване и нейното прилагане в съответствие с националното законодателство, електрическите инструменти, чийто живот е изтекъл, трябва да се събират разделно и да се предават в екологично съвместимо съоръжение за рециклиране.

* Производителят си запазва правото да прави незначителни промени в дизайна и техническите спецификации на продуктите без предварително уведомление, освен ако тези промени не засягат значително работата и безопасността на продуктите. Частите, описани/илюстрирани на страниците на ръководството, което държите в ръцете си, може да се отнасят и за други модели от продуктовата линия на производителя с подобни характеристики и може да не са включени в току-що придобития от вас продукт.

* За да се гарантира безопасността и надеждността на продукта и валидността на гаранцията, всички работи по ремонт, проверка или замяна, включително поддръжка и специални настройки, трябва да се извършват само от техници от оторизирания сервизен отдел на производителя.

* Винаги използвайте продукта с доставеното оборудване. Работата на продукта с оборудване, което не е доставено, може да доведе до неизправности или дори до сериозни наранявания или смърт. Производителят и вносителят не носят отговорност за наранявания и щети, възникнали в резултат на използването на несъответстващо на изискванията оборудване.

BORMANN TOOLS

INSTRUCȚIUNI DE SIGURANȚĂ

Avertisment: Citiți cu atenție manualul înainte de utilizare. Nerespectarea avertismentelor și instrucțiunilor poate duce la deteriorarea unității și la vătămări corporale. Păstrați manualul într-un loc sigur pentru consultări ulterioare.

- Puterea totală a sarcinii conectate la sistemul ATS nu trebuie să depășească puterea maximă admisă pentru această unitate.
- Pentru a se asigura că sistemul ATS este protejat, trebuie adăugat un întrerupător de circuit de aer atunci când se conectează cablul de alimentare de la rețea la unitatea ATS.
- Înainte de a porni un generator, asigurați-vă că ați setat mai întâi comutatorul ATS în poziția „MANUAL”. După ce generatorul a pornit cu succes, comutatorul poate fi setat în poziția „AUTO” pentru funcționare automată.
- Când utilizați sistemul ATS, asigurați-vă că ați setat comutatorul întrerupătorului de aer în poziția „ON”.
- Numai electricienii au voie să deschidă unitatea pentru inspecție și reparații. Există riscul de electrocutare.
- Sistemul ATS este destinat a fi utilizat numai cu generatorul pe benzină BGB9700.

INSTRUCȚIUNI DE FUNCȚIONARE

1. Folosiți cablul pentru a conecta unitatea ATS la panoul de control al generatorului și apoi rotiți cheia de pornire de pe panoul de control al generatorului în poziția „ON” (numai pentru generatoarele pe benzină).
2. Pentru funcționarea automată, setați comutatorul ATS în poziția „AUTO”. Indicatorul luminos „AUTO” se va aprinde.

Funcționare automată

Când sistemul ATS funcționează automat, dacă alimentarea cu energie electrică de la rețea este oprită, sistemul ATS va deschide automat controlul clapetei de aer și va porni generatorul în 2 secunde. La 5 secunde după ce generatorul a pornit, sistemul va comuta sarcina la alimentarea cu energie electrică a generatorului.

Pornirea nereușită a generatorului

În cazul în care generatorul nu reușește să pornească corect, sistemul ATS va încerca să pornească generatorul de 3 ori. Procesul este după cum urmează: Alimentarea de la rețea oprită → prima încercare de pornire are loc după 3 secunde → generatorul nu reușește să pornească cu succes și trec 5 secunde → a doua încercare de pornire are loc după 4 secunde → generatorul nu reușește să pornească cu succes și trec 5 secunde → a treia încercare de pornire are loc după 5 secunde.

Notă: Dacă toate cele 3 încercări de pornire a generatorului nu reușesc, se aprinde indicatorul luminos „FAILURE” (eșec).

Oprirea generatorului

Atunci când alimentarea cu energie electrică de la rețea este din nou pornită, sistemul ATS va transfera sarcina la alimentarea cu energie electrică de la rețea, iar generatorul se va opri din funcționare după 5 secunde fără sarcină.

Pornirea manuală

Dacă nu se dorește funcționarea automată a sistemului ATS, setați comutatorul în poziția „MANUAL”.

Controlul automat al clapetei de aer

Dacă generatorul are control al clapetei de aer, la pornirea generatorului, sistemul ATS o va deschide automat și apoi o va închide după ce generatorul a pornit cu succes.

Întreținerea bateriei

Sistemul ATS va încărca automat bateria generatorului.

ELIMINAREA DE MEDIU

Pentru a evita deteriorările la transport, unealta trebuie livrată într-un ambalaj solid. Ambalajul, precum și unitatea și accesoriile sunt fabricate din materiale reciclabile și pot fi eliminate în mod corespunzător. Componentele din plastic ale uneltei sunt marcate în funcție de materialul lor, ceea ce face posibilă eliminarea ecologică și diferențiată datorită facilităților de colectare disponibile.

Numai pentru țările UE

Nu aruncați uneltele electrice împreună cu deșeurile menajere!

În conformitate cu Directiva europeană 2002/96/CE privind deșeurile de echipamente electrice și electronice și cu implementarea acesteia în conformitate cu legislația națională, uneltele electrice care au ajuns la sfârșitul duratei de viață trebuie colectate separat și returnate la o instalație de reciclare compatibilă cu mediul.

* Producătorul își rezervă dreptul de a aduce modificări minore la designul și specificațiile tehnice ale produsului fără notificare prealabilă, cu excepția cazului în care aceste modificări afectează în mod semnificativ performanța și siguranța produselor. Piesele descrise / ilustrate în paginile manualului pe care îl țineți în mâini pot viza și alte modele din linia de produse ale producătorului cu caracteristici similare și pot să nu fie incluse în produsul pe care tocmai l-ați achiziționat.

* Pentru a asigura siguranța și fiabilitatea produsului, precum și valabilitatea garanției, toate lucrările de reparații, inspecții sau înlocuiri, inclusiv întreținerea și reglajele speciale, trebuie să fie efectuate numai de către tehnicieni ai departamentului de service autorizat al producătorului.

* Utilizați întotdeauna produsul cu echipamentul furnizat. Utilizarea produsului cu echipamente care nu sunt furnizate poate cauza defecțiuni sau chiar vătămări grave sau chiar moartea. Producătorul și importatorul nu sunt răspunzători pentru vătămările și daunele rezultate din utilizarea unui echipament neconform.

SIGURNOSNE UPUTE

Upozorenje: Pažljivo pročitajte priručnik prije uporabe. Nepoštivanje upozorenja i uputa može rezultirati oštećenjem jedinice i fizičkim ozljedama. Pohranite priručnik na sigurno mjesto za buduću upotrebu.

- Ukupna snaga opterećenja spojenog na ATS sustav ne smije premašiti najveću dopuštenu snagu za ovu jedinicu.
- Kako bi se osigurala zaštita ATS sustava, mora se dodati zračni prekidač pri spajanju mrežnog kabela za napajanje na ATS jedinicu.
- Prije pokretanja generatora, prvo postavite prekidač ATS u položaj "MANUAL". Nakon što se generator uspješno pokrene, prekidač se može postaviti u položaj "AUTO" za automatski rad.
- Kada koristite ATS sustav, osigurajte da prekidač zračnog strujnog kruga postavite u položaj "ON".
- Samo električari smiju otvarati jedinicu radi pregleda i popravka. Postoji opasnost od strujnog udara.
- ATS sustav namijenjen je samo za upotrebu s benzinskim generatorom BGB9700.

UPUTE ZA UPORABU

1. Kabelom spojite ATS jedinicu na upravljačku ploču generatora, a zatim okrenite ključ za pokretanje na upravljačkoj ploči generatora u položaj "ON" (samo za benzinske generatore).
2. Za automatski rad, postavite prekidač ATS u položaj "AUTO". Upalit će se svjetlosni indikator "AUTO".

Automatski rad

Kada ATS sustav radi automatski, ako je mrežno napajanje isključeno, ATS sustav će automatski otvoriti kontrolu zračne zaklopke i pokrenuti generator za 2 sekunde. 5 sekundi nakon pokretanja generatora sustav će prebaciti opterećenje na napajanje generatora.

Neuspješno pokretanje generatora

U slučaju da se generator ne uspije ispravno pokrenuti, ATS sustav će pokušati pokrenuti generator 3 puta. Proces je sljedeći:
Mrežno napajanje isključeno → 1. pokušaj pokretanja događa se nakon 3 sekunde → generator se ne uspijeva uspješno pokrenuti i prolazi 5 sekundi → 2. pokušaj pokretanja događa se nakon 4 sekunde → generator se ne uspijeva uspješno pokrenuti i prolazi 5 sekundi → 3. pokušaj pokretanja događa se nakon 5 sekundi.

Napomena: Ako su sva 3 pokušaja pokretanja generatora neuspješna, pali se indikatorska lampica "FAILURE".

Zaustavljanje generatora

Kada se mrežno napajanje ponovno uključi, ATS sustav će prenijeti opterećenje na glavno napajanje, a generator će prestati raditi nakon 5 sekundi bez opterećenja.

Ručno pokretanje

Ako ne želite automatski rad ATS sustava, postavite prekidač u položaj "MANUAL".

Automatska kontrola zračne zaklopke

Ako generator ima kontrolu zračne zaklopke, kada se generator pokrene, ATS sustav će je automatski otvoriti, a zatim zatvoriti nakon što se generator uspješno pokrene.

Održavanje baterije

ATS sustav će automatski napuniti bateriju generatora.

EKOLOŠKO ODLAGANJE

Kako bi se izbjegla oštećenja tijekom transporta, alat se mora isporučiti u čvrstoj ambalaži. Pakiranje, kao i jedinica i pribor izrađeni su od materijala koji se mogu reciklirati i mogu se na odgovarajući način zbrinuti. Plastične komponente alata označene su prema materijalu iz kojeg su izrađene, što omogućuje ekološki prihvatljivo i različito uklanjanje zbog dostupnih objekata za prikupljanje.

Samo za zemlje EU

Ne odlažite električne alate zajedno s kućnim otpadom!

U skladu s europskom Direktivom 2002/96/EC o otpadnoj električnoj i elektroničkoj opremi i njenom provedbom u skladu s nacionalnim zakonom, električni alati koji su došli do kraja svog životnog vijeka moraju se skupljati odvojeno i vraćati u ekološki prihvatljivo postrojenje za recikliranje.

* Proizvođač zadržava pravo na manje izmjene u dizajnu proizvoda i tehničkim specifikacijama bez prethodne najave, osim ako te promjene značajno utječu na performanse i sigurnost proizvoda. Dijelovi opisani / ilustrirani na stranicama priručnika koje držite u rukama također se mogu odnositi na druge modele proizvođačeve linije proizvoda sa sličnim značajkama i možda neće biti uključeni u proizvod koji ste upravo nabavili.

* Kako bi se osigurala sigurnost i pouzdanost proizvoda i valjanost jamstva, sve popravke, inspekcijske ili zamjenske radove, uključujući održavanje i posebne prilagodbe, smiju obavljati samo tehničari ovlaštenog servisnog odjela proizvođača.

* Uvijek koristite proizvod s isporučenom opremom. Rad proizvoda s neiskorištenom opremom može uzrokovati kvarove ili čak ozbiljne ozljede ili smrt. Proizvođač i uvoznik nisu odgovorni za ozljede i štete nastale uporabom nesukladne opreme.

DORMANN

BIZTONSÁGI UTASÍTÁSOK

Figyelmeztetés: Használat előtt figyelmesen olvassa el a használati útmutatót. A figyelmeztetések és utasítások figyelmen kívül hagyása a készülék károsodását és fizikai sérülést okozhat. Tárolja a kézikönyvet biztonságos helyen a későbbi használatra.

- Az ATS-rendszerhez csatlakoztatott terhelés összteljesítménye nem haladhatja meg az egység számára megengedett maximális teljesítményt.
- Az ATS rendszer védelmének biztosítása érdekében a hálózati tápkábel ATS egységhez való csatlakoztatásakor egy légmegszakítót kell beépíteni.
- A generátor beindítása előtt győződjön meg róla, hogy először az ATS kapcsolót "MANUAL" állásba állította. Ha a generátor sikeresen elindult, a kapcsolót az automatikus működéshez "AUTO" állásba l e h e t állítani.
- Az ATS-rendszer használatakor győződjön meg róla, hogy a légáramkör-megszakító kapcsolóját "ON" állásba állította.
- A készüléket ellenőrzés és javítás céljából csak villanyszerelők nyithatják ki. Fennáll az áramütés veszélye.
- Az ATS rendszer csak a BGB9700 benzinüzemű generátorral használható.

HASZNÁLATI UTASÍTÁS

1. A kábel segítségével csatlakoztassa az ATS egységet a generátor vezérlőpaneléhez, majd fordítsa az indítókulcsot a generátor vezérlőpanelén "ON" állásba (csak benzines generátorok esetében).
2. Az automatikus működéshez állítsa az ATS kapcsolót "AUTO" állásba. Az "AUTO" jelzőfény kigyullad.

Automatikus működés

Amikor az ATS rendszer automatikusan működik, ha a hálózati áramellátás kikapcsol, az ATS rendszer automatikusan kinyitja a légcsappantyúvezérlést és 2 másodpercen belül elindítja a generátort. A generátor indítása után 5 másodperccel a rendszer átkapcsolja a terhelést a generátor áramellátására.

Sikertelen generátor indítás

Ha a generátor nem indul megfelelően, az ATS rendszer háromszor próbálja meg elindítani a generátort. A folyamat a következőképpen zajlik:
Hálózati tápellátás kikapcsolva→ az 1. indítási kísérlet 3 másodperc után történik→ a generátor nem indul el sikeresen és 5 másodperc telik el→ a 2. indítási kísérlet 4 másodperc után történik → a generátor nem indul el sikeresen és 5 másodperc telik el → a 3. indítási kísérlet 5 másodperc után történik.

Megjegyzés: Ha a generátor mindhárom indítási kísérlete sikertelen, a "FAILURE" jelzőfény kigyullad.

Generátor leállítása

Amikor a hálózati áramellátás ismét bekapcsol, az ATS rendszer átadja a terhelést a hálózati áramellátásnak, és a generátor 5 másodperc után terhelés nélkül leáll.

Kézi indítás

Ha az ATS rendszer automatikus működése nem kívánatos, állítsa a kapcsolót "MANUAL" állásba.

Automatikus légcsappantyú-szabályozás

Ha a generátor rendelkezik légcsappantyúvezérléssel, akkor a generátor indításakor az ATS rendszer automatikusan kinyitja, majd a generátor sikeres indítása után bezárja azt.

Az akkumulátor karbantartása

Az ATS rendszer automatikusan feltölti a generátor akkumulátorát.

KÖRNYEZETVÉDELMI ÁRTALMATLANÍTÁS

A szállítási sérülések elkerülése érdekében a szerszámot szilárd csomagolásban kell szállítani. A csomagolás, valamint a készülék és a tartozékok újrahasznosítható anyagokból készülnek, és ennek megfelelően ártalmatlaníthatók. A szerszám műanyag alkatrészei anyaguk szerint jelölve vannak, ami lehetővé teszi a környezetbarát és megkülönböztetett eltávolítást a rendelkezésre álló gyűjtőberendezések miatt.

Csak az uniós országok esetében

Ne dobja ki az elektromos szerszámokat a háztartási hulladékkal együtt!

Az elektromos és elektronikus berendezések hulladékairól szóló 2002/96/EK európai irányelv és annak a nemzeti jogszabályokkal összhangban történő végrehajtása értelmében az élettartamuk végét elérő elektromos szerszámokat elkülönítve kell gyűjteni, és egy környezetbarát újrahasznosító létesítménybe kell visszavinni.

* A gyártó fenntartja magának a jogot, hogy előzetes értesítés nélkül kisebb változtatásokat eszközöljön a termék kialakításában és műszaki leírásában, kivéve, ha ezek a változtatások jelentősen befolyásolják a termékek teljesítményét és biztonságát. A kézikönyv kezében tartott oldalakon leírt/illusztrált alkatrészek a gyártó termékcsaládjának más, hasonló tulajdonságokkal rendelkező modelljeire is vonatkozhatnak, és előfordulhat, hogy az Ön által most megvásárolt termék nem tartalmazza azokat.
* A termék biztonságának és megbízhatóságának, valamint a garancia érvényességének biztosítása érdekében minden javítási, ellenőrzési vagy cseremunkát, beleértve a karbantartást és a speciális beállításokat is, kizárólag a gyártó hivatalos szervizének szakemberei végezhetnek.
* A terméket mindig a mellékelt felszereléssel használja. A termék nem mellékelt berendezésekkel való üzemeltetése meghibásodást, vagy akár súlyos sérülést vagy halált is okozhat. A gyártó és az importőr nem vállal felelősséget a nem megfelelő felszerelés használatából eredő sérülésekért és károkért.

APPENDIX 1 / APPENDICE 1 / ΠΑΡΑΡΤΗΜΑ 1 / ДОПЪЛНЕНИЕ 1 / ANEXA 1 / DODATAK 1/ FÜGGELKÉ 1

EN

Warning: Electrical connections must only be carried out by professional electricians, always in compliance with local regulations.

IT

Attenzione: I collegamenti elettrici devono essere eseguiti esclusivamente da elettricisti professionisti, sempre nel rispetto delle normative locali.

EL

Προσοχή: Οι ηλεκτρικές συνδέσεις θα πρέπει να πραγματοποιούνται μόνο από επαγγελματίες ηλεκτρολόγους, πάντοτε σε συμμόρφωση με τους τοπικούς κανονισμούς.

BG

Предупреждение: Електрическите връзки трябва да се извършват само от професионални електротехници, винаги в съответствие с местните разпоредби.

RO

Avertisment: Conexiunile electrice trebuie efectuate numai de către electricieni profesioniști, întotdeauna în conformitate cu reglementările locale.

HR

Upozorenje: Električno spajanje smiju izvoditi samo profesionalni električari, uvijek u skladu s lokalnim propisima.

HU

Figyelem: Az elektromos csatlakozásokat kizárólag szakember végezheti, mindig a helyi előírásoknak megfelelően.

Diagram of ATS access to power system / Schema di accesso ATS al sistema di alimentazione / Διάγραμμα σύνδεσης συστήματος αυτοματισμού στο ηλεκτρικό δίκτυο / Схема на достъпа на ATS до енергийната система / Diagramă de acces ATS la sistemul energetic / Dijagram pristupa ATS-a elektroenergetskom sustavu/Az ATS áramellátó rendszerhez való csatlakozásának vázlatos ábrája

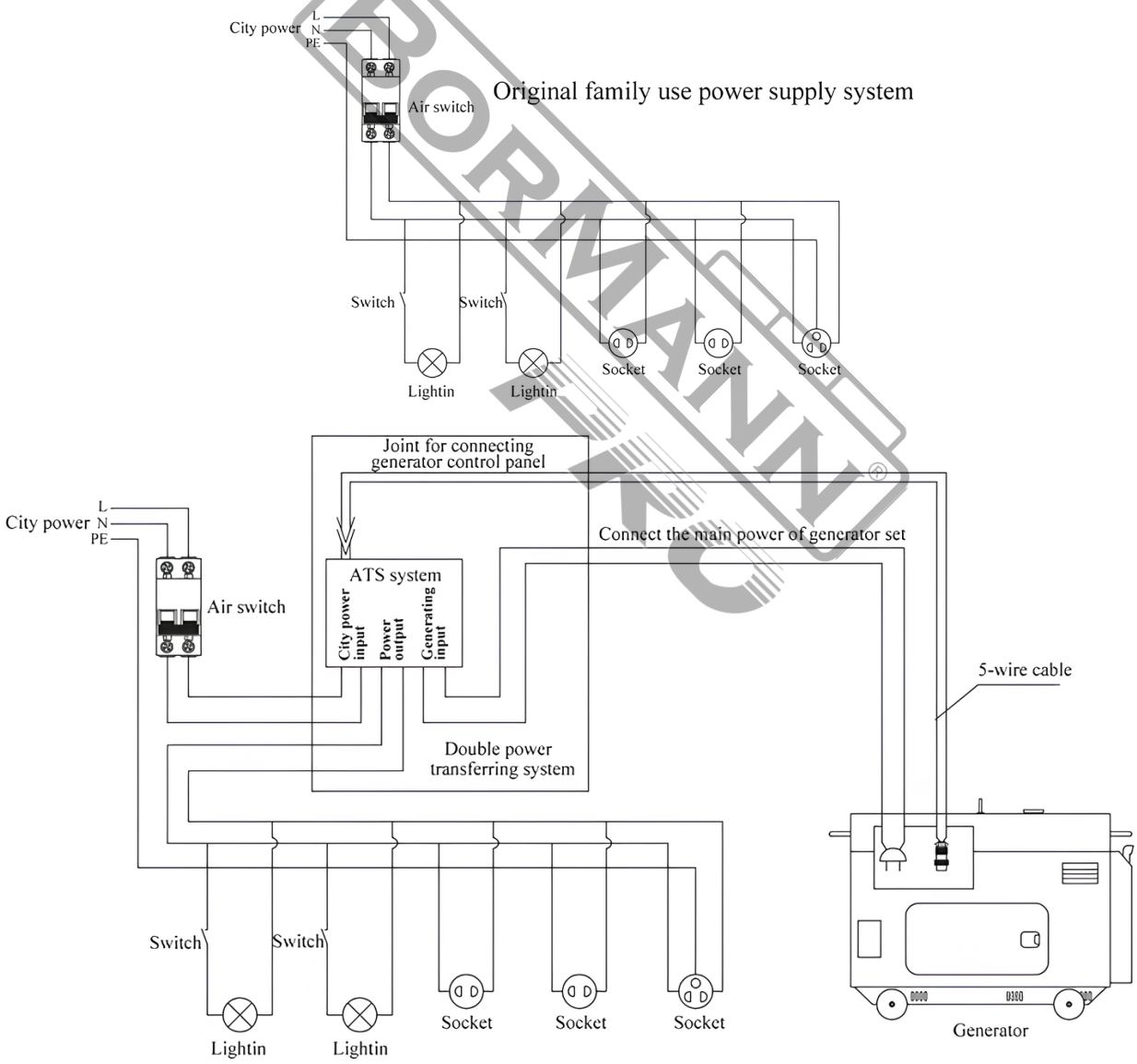

BORMANN

Wiring diagram: Single-phase, single voltage / Schema di cablaggio: Monofase, tensione singola / Διάγραμμα καλωδίωσης: Μια φάση, μια τάση / Схема на свързване: Еднофазно, едно напрежение / Schema de cablare: Monofazat, tensiune unică / Dijagram ožičenja: Jednofazni, jednonaponski/Huzalozási rajz: egyfázisú, egyfeszültségű

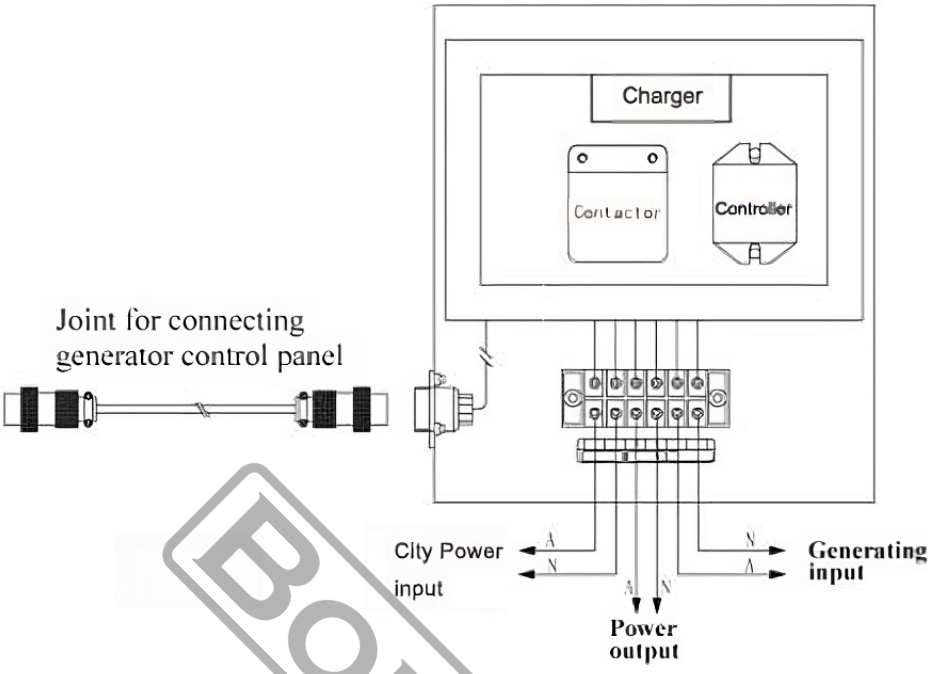

Wiring diagram: Double voltage / Schema di cablaggio: Doppia tensione / Διάγραμμα καλωδίωσης: Δύο τάσεις / Схема на свързване: Двойно напрежение / Schema de cablare: Tensiune dublă / Dijagram ožičenja: Dvostruki napon/Huzalozási rajz: Kettős feszültség

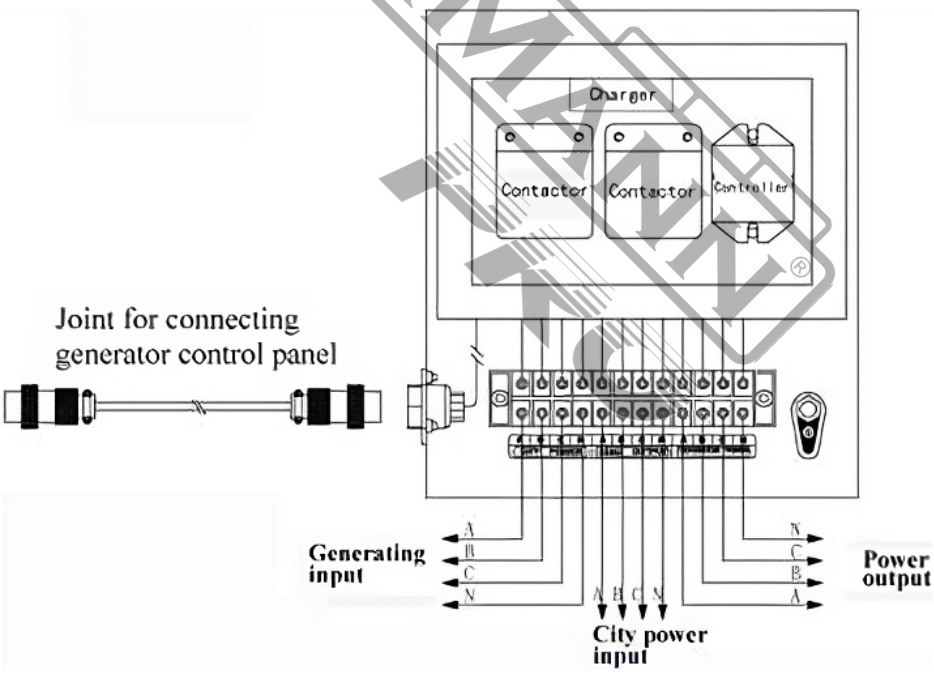

APPENDIX 2 / APPENDICE 2 / ΠΑΡΑΡΤΗΜΑ 2 / ДОПЪЛНЕНИЕ 2 / ANEXA 2 / DODATAK 1/ FÜGGELKÉ 2

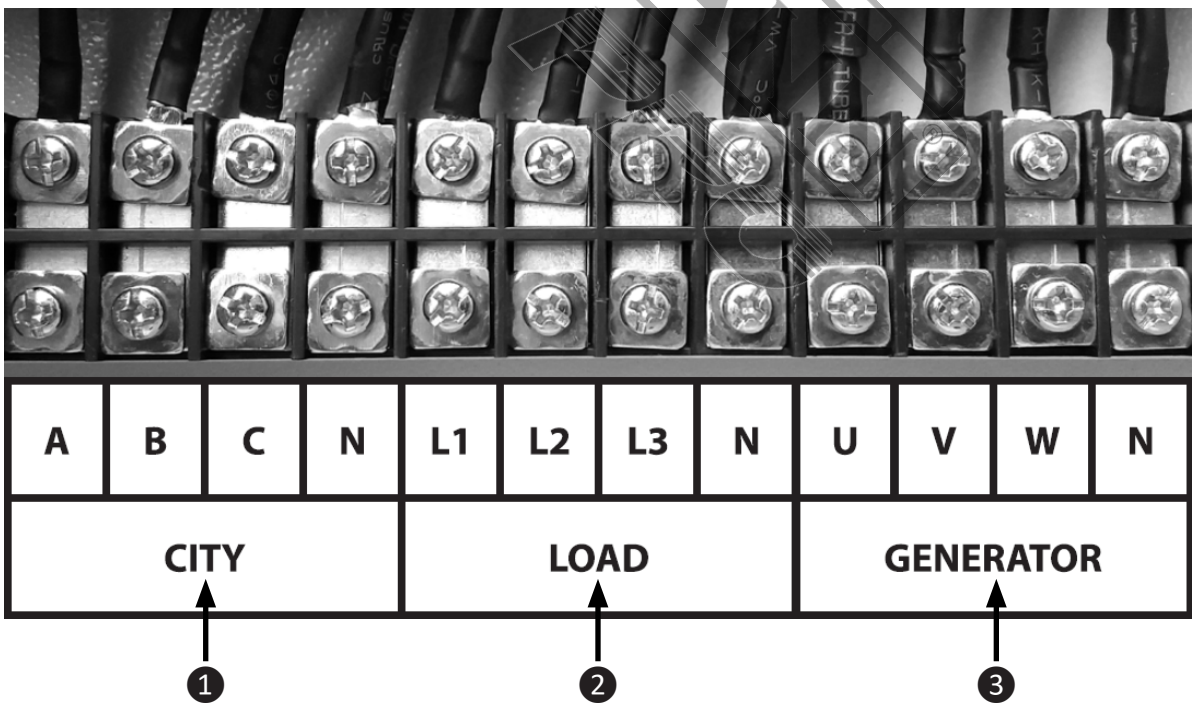

IT	EL	BG	RO	HR	HU
1. Città	1. Ηλεκτρικό δίκτυο	1. Град	1. Oraşul	1. Grad	1. Hálózat
2. Carico	2. Φορτίο	2. Товар	2. Sarcina	2. Opterećenje	2. Terhelés
3. Generatore	3. Γεννήτρια	3. Генератор	3. Generator	3. Generator	3. Generátor

ΕΓΓΥΗΣΗ

EL

Οι ηλεκτρικές συσκευές έχουν κατασκευαστεί με αυστηρά πρότυπα που έχει θέσει η εταιρεία και συνάδουν με τα ευρωπαϊκά πρότυπα ποιότητας. Για τις ηλεκτρικές συσκευές της εταιρείας μας παρέχεται περίοδος εγγύησης 24 μηνών για ερασιτεχνική χρήση και 12 μηνών για επαγγελματική χρήση. Η ισχύς της εγγύησης ξεκινά από την ημερομηνία αγοράς του προϊόντος. Αποδεικτικό του δικαιώματος της εγγύησης αποτελεί το παραστατικό αγοράς της ηλεκτρικής συσκευής (απόδειξη λιανικής ή τιμολόγιο). Σε καμία περίπτωση η εταιρεία δεν καλύπτει τη σχετική δαπάνη ανταλλακτικών και εργασίας εάν και εφόσον δε συνοδεύεται από αντίγραφο του παραστατικού αγοράς. Σε περίπτωση που η επισκευή πρέπει να γίνει στο service μας η δαπάνη μεταφοράς (από και προς) βαρύνει εξ' ολοκλήρου τον αποστολέα. Οι ηλεκτρικές συσκευές αποστέλλονται για την επισκευή τους στην εταιρεία ή σε εξουσιοδοτημένο συνεργείο με τον ενδεδειγμένο τρόπο και μέσο μεταφοράς.

ΕΞΑΙΡΕΣΕΙΣ ΚΑΙ ΠΕΡΙΟΡΙΣΜΟΙ ΤΗΣ ΕΓΓΥΗΣΗΣ:

1) Ανταλλακτικά που φθείρονται φυσιολογικά από τη χρήση τους (καρβουνάκια, καλώδιο, διακόπτες, φορτιστές, τσοκ κ.λ.π).
2) Συσκευές που έχουν υποστεί ζημίες από τη μη συμμόρφωση με τις οδηγίες του κατασκευαστή.
3) Συσκευές με ελλιπή συντήρηση.
4) Χρήση μη ενδεδειγμένων εξαρτημάτων.
5) Συσκευές που έχουν παραχωρηθεί χωρίς οικονομική επιβάρυνση.
6) Βλάβη που οφείλεται σε ηλεκτρική σύνδεση σε τάση διαφορετική από την αναγραφόμενη στην πινακίδα συσκευής.
7) Σύνδεση σε μη γειωμένο ρευματοδότη.
8) Μεταβολή της τάσης του ρεύματος.
9) Βλάβη που προκύπτει από τη χρήση αλμυρού νερού.
10) Βλάβη ή κακή λειτουργία που έχει προκύψει από πλημμελή καθαρισμό της ηλεκτρικής συσκευής.
11) Επαφή της ηλεκτρικής συσκευής με χημικά , ή βλάβη από υγρασία, διάβρωση.
12) Ηλεκτρικές συσκευές που έχουν υποστεί τροποποιήσεις – αλλαγές ή έχουν ανοιχτεί από μη εξουσιοδοτημένο συνεργείο.
13) Σπασμένα μέρη/εξαρτήματα εξαιτίας μη ορθής χρήσης.
14) Ηλεκτρικές συσκευές που χρησιμοποιούνται για ενοικίαση.

Η εγγύηση καλύπτει αποκλειστικά τη δωρεάν αντικατάσταση του εξαρτήματος που έχει κατασκευαστικό ελάττωμα ή αστοχία υλικού. Σε περίπτωση έλλειψης ανταλλακτικού η εταιρεία διατηρεί το δικαίωμα αντικατάστασης της ηλεκτρικής συσκευής με άλλο αντίστοιχο μοντέλο. Μετά τη διεκπεραίωση εγγύησης δεν επιμηκύνεται ούτε ανανεώνεται ο χρόνος εγγύησης της ηλεκτρικής συσκευής. Αντικατάσταση ανταλλακτικού με χρέωση επισκευής, καλύπτεται από 1 χρόνο εγγύηση καλής λειτουργίας, με προϋπόθεση την τήρηση των όρων εγγύησης. Τα ανταλλακτικά ή οι ηλεκτρικές συσκευές τα οποία αντικαθίστανται παραμένουν στην κατοχή της εταιρείας μας. Άλλες απαιτήσεις, εκτός από αυτές που αναφέρονται σε αυτό το έντυπο εγγύησης επισκευής ή βλαβών ηλεκτρικών συσκευών, δεν ισχύουν. Για την εγγύηση αυτή ισχύει το ελληνικό δίκαιο.

GARANTIE

FR

Les appareils électriques ont été fabriqués conformément aux normes strictes établies par notre société, qui sont alignées sur les normes de qualité européennes respectives. Les appareils électriques de notre société bénéficient d'une période de garantie de 24 mois pour un usage non professionnel et de 12 mois pour un usage professionnel. La garantie est valable à partir de la date d'achat du produit. La preuve du droit à la garantie est le document d'achat de l'appareil (ticket de caisse ou facture). La société ne couvrira en aucun cas le coût des pièces de rechange et des heures de travail nécessaires si une copie du document d'achat n'est pas présentée. Si la réparation doit être effectuée par notre service après-vente, les frais de transport (aller et retour) sont entièrement à la charge de l'expéditeur (client). Les appareils électriques doivent être envoyés pour réparation à l'entreprise ou à un atelier agréé par le moyen de transport approprié.

EXEMPTIONS ET RESTRICTIONS DE GARANTIE:

1) Les pièces de rechange qui s'usent naturellement suite à leur utilisation (balaise, câbles, interrupteurs, chargeurs, mandrins etc.).
2) Appareils électriques endommagés à la suite du non-respect des instructions du fabricant.
3) Appareils électriques mal entretenus.
4) Utilisation d'accessoires inappropriés.
5) Appareils électriques donnés gratuitement à des tiers.
6) Dommages dus à un branchement électrique à une tension différente de celle indiquée sur la plaque de l'appareil.
7) Raccordement à une alimentation électrique non reliée à la terre.
8) Modification de la tension du courant.
9) Dommages résultant de l'utilisation d'eau salée.
10) Dommages ou dysfonctionnements résultant d'une procédure de nettoyage incorrecte de l'appareil.
11) Contact de l'appareil électrique avec des produits chimiques ou dommages dus à l'humidité ou à la corrosion.
12) Les appareils électriques qui ont été modifiés ou ouverts par du personnel non autorisé.
13) Pièces/composants cassés à la suite d'une utilisation inappropriée.
14) Les appareils électriques utilisés pour la location.

La garantie couvre uniquement le remplacement gratuit du composant qui présente un défaut de fabrication ou une défaillance matérielle. En cas d'absence d'une pièce de rechange spécifique, l'entreprise se réserve le droit de remplacer l'appareil électrique par un autre modèle correspondant. Une fois toutes les procédures de garantie terminées, la période de garantie de l'appareil électrique ne sera ni prolongée ni renouvelée. Le remplacement d'une pièce détachée, ainsi que les frais de réparation, sont couverts par une garantie de bon fonctionnement d'un an, à condition que les conditions de la garantie soient respectées. Les pièces de rechange ou les appareils électriques remplacés restent en possession de notre société. Les exigences, autres que celles mentionnées dans ce formulaire de garantie, concernant la réparation des appareils électriques ou leur endommagement, ne s'appliquent pas. La loi grecque et les réglementations correspondantes s'appliquent à cette garantie.

WARRANTY

EN

The electrical appliances have been manufactured according to strict standards, set by our company, which are aligned with the respective European quality standards. The electrical appliances of our company are provided with a warranty period of 24 months for non-professional use and 12 months for professional use. The warranty is valid from the date of purchase of the product. Proof of the warranty right is the purchase document of the appliance (retail receipt or invoice). Under no circumstances shall the company cover the relevant cost of spare parts and respective required working hours unless a copy of the purchase document is presented. In case the repair has to be done by our service department the cost of transportation (to and from) is entirely borne by the sender (client). The electrical appliances must be sent for repair to the company or to an authorized workshop in the appropriate way and means of transport.

WARRANTY EXEMPTIONS AND RESTRICTIONS:

1) Spare parts that wear out naturally as a consequence of being used (brushes, cables, switches, chargers, chucks etc.).
2) Electrical appliances damaged as a result of non-compliance with the instructions of the manufacturer.
3) Electrical appliances poorly maintained.
4) Use of inappropriate accessories.
5) Electrical appliances given to third entities free of charge.
6) Damage due to an electrical connection at a voltage other than that indicated on the appliance plate.
7) Connection to a non-earthed power supply.
8) Change in current voltage.
9) Damage resulting from the use of salty water.
10) Damage or malfunction resulting from improper cleaning procedure of the appliance.
11) Contact of the electrical appliance with chemicals, or damage as a result of moisture or corrosion.
12) Electrical appliances that have been modified or opened by unauthorized personnel.
13) Broken parts/components as a result of inappropriate use.
14) Electrical appliances used for rent.

The warranty covers only the free of charge replacement of the component that presents a manufacturing defect or material failure. In case of lack of a specific spare part the company reserves the right to replace the electrical appliance with another corresponding model. After all warranty procedures have been concluded, the warranty period of the electrical appliance shall not be extended or renewed. The replacement of a spare part, along with repair charge, is covered by a 1 year warranty of good operation, provided that the warranty terms are met. The spare parts or electrical appliances that are replaced remain in the possession of our company. Requirements, other than those mentioned in this warranty form, regarding the repair of electrical appliances or damage thereof, do not apply. Greek law and relative regulations apply to this warranty.

GARANZIA

IT

Gli apparecchi elettrici sono stati prodotti secondo i rigorosi standard stabiliti dalla nostra azienda, che sono in linea con i rispettivi standard di qualità europei. Gli apparecchi elettrici della nostra azienda hanno un periodo di garanzia di 24 mesi per uso non professionale e di 12 mesi per uso professionale. La garanzia è valida dalla data di acquisto del prodotto. La prova del diritto alla garanzia è il documento di acquisto dell'apparecchio (scontrino fiscale o fattura). In nessun caso l'azienda coprirà il costo dei pezzi di ricambio e delle rispettive ore di lavoro necessarie se non viene presentata una copia del documento di acquisto. Nel caso in cui la riparazione debba essere effettuata dal nostro servizio di assistenza, i costi di trasporto (andata e ritorno) sono interamente a carico del mittente (cliente). Gli apparecchi elettrici devono essere inviati per la riparazione all'azienda o a un'officina autorizzata con le modalità e i mezzi di trasporto appropriati.

ECCEZIONI E LIMITAZIONI ALLA GARANZIA:

1) Parti di ricambio che si usurano naturalmente in seguito all'uso (spazzole, cavi, interruttori, caricabatterie, bobine, ecc.).
2) Apparecchi elettrici danneggiati a causa del mancato rispetto delle istruzioni del produttore.
3) Apparecchiature elettriche sottoposte a scarsa manutenzione.
4) Utilizzo di accessori inadeguati.
5) Apparecchiature elettriche cedute a terzi a titolo gratuito.
6) Danni dovuti a un collegamento elettrico a una tensione diversa da quella indicata sulla targhetta dell'apparecchio.
7) Collegamento a una rete elettrica non collegata a terra.
8) Variazione della tensione di corrente.
9) Danni dovuti all'utilizzo di acqua salata.
10) Danni o malfunzionamenti derivanti da una procedura di pulizia impropria dell'apparecchio.
11) Contatto dell'apparecchio elettrico con sostanze chimiche o danni dovuti a umidità o corrosione.
12) Apparecchi elettrici modificati o aperti da personale non autorizzato.
13) Rottura di parti/componenti a causa di un uso improprio.
14) Apparecchi elettrici utilizzati per il noleggio.

La garanzia copre solo la sostituzione gratuita del componente che presenta un difetto di fabbricazione o di materiale. In caso di mancanza di un pezzo di ricambio specifico, l'azienda si riserva il diritto di sostituire l'apparecchio elettrico con un altro modello corrispondente. Dopo la conclusione di tutte le procedure di garanzia, il periodo di garanzia dell'apparecchio elettrico non potrà essere prolungato o rinnovato. La sostituzione di un pezzo di ricambio, insieme al costo della riparazione, è coperta da una garanzia di buon funzionamento di 1 anno, a condizione che vengano rispettati i termini della garanzia. I pezzi di ricambio o gli apparecchi elettrici sostituiti rimangono in possesso della nostra azienda. I requisiti, diversi da quelli menzionati in questo modulo di garanzia, riguardanti la riparazione di apparecchi elettrici o il loro danneggiamento, non sono applicabili. La legge greca e i relativi regolamenti si applicano a questa garanzia.

GARANCIA

AL

Pajisjet elektrike janë prodhuar sipas standardeve strikte, të vendosura nga kompania jonë, të cilat janë në përputhje me standardet përkatëse evropiane të cilësisë. Pajisjet elektroshtëpiake të kompanisë sonë pajisen me garancion 24 muaj për përdorim jo profesional dhe 12 muaj për përdorim profesional. Garancia është e vlefshme që nga data e blerjes së produktit. Dëshmi e të drejtës së garancisë është dokumenti i blerjes së pajisjes (faturë ose faturë me pakicë). Në asnjë rrethanë kompania nuk do të mbulojë koston përkatëse të pjesëve të këmbimit dhe orët përkatëse të kërkuara të punës, përveç nëse paraqitet një kopje e dokumentit të blerjes. Në rast se riparimi duhet të bëhet nga departamenti ynë i shërbimit, kostoja e transportit (nga dhe nga) mbulohet tërësisht nga dërguesi (klienti). Pajisjet elektrike duhet të dërgohen për riparim në kompani ose në një punishte të autorizuar në mënyrën dhe mjetet e duhura të transportit.

PËRJASHTIMET DHE KUFIZIMET E GARANCISË:

1) Pjesët rezervë që përdoren në mënyrë natyrale si pasojë e përdorur (furçat, kabllot, ndërruesit, karikuesit, mbytjet etj.).
2) Veglat e dëmtuara si rezultat i mosrespektimit të udhëzimeve të prodhuesit.
3) Mjetet e mbajtura keq.
4) Përdorimi i lubrifikantëve ose aksesorëve të papërshtatshëm.
5) Mjetet që u jepen enteve të treta pa pagesë.
6) Dëmtimi për shkak të një lidhje elektrike në një tension tjetër nga ai i treguar në pllakën e pajisjes.
7) Lidhja me furnizimin me energji jo tokësore.
8) Ndryshimi i tensionit aktual.
9) Dëmtimet që vijnë si pasojë e përdorimit të ujit të kripur (p.sh., lavatriçe, pompa).
10) Dëmtimi ose mosfunksionimi që rezulton nga procedura e papërshtatshme e pastrimit të mjetit.
11) Kontakti i mjetit me kimikate, ose dëmtimi si pasojë e lagështisë ose korrozionit.
12) Mjete që janë modifikuar ose hapur nga personel i paautorizuar.
13) Pjesë/përbërës të thyer si rezultat i përdorimit të papërshtatshëm.
14) Pajisjet elektrike që përdoren me qira.

Garancia mbulon vetëm zëvendësimin pa pagesë të komponentit që paraqet një defekt në prodhim ose defekt material. Në rast të mungesës së një pjese këmbimi të veçantë, kompania rezervon të drejtën të zëvendësojë pajisjen elektrike me një model tjetër përkatës. Pasi të kenë përfunduar të gjitha procedurat e garancisë, periudha e garancisë së pajisjes elektrike nuk do të zgjatet ose rinovohet. Ndërrimi i një pjese rezervë, së bashku me tarifën e riparimit, mbulohet nga një garanci 1 vjeçare për funksionimin e mirë, me kusht që të respektohen kushtet e garancisë. Pjesët e këmbimit ose pajisjet elektrike që ndërrohen mbeten në posedim të kompanisë sonë. Kërkesat, përveç atyre të përmendura në këtë formular garancie, në lidhje me riparimin e pajisjeve elektrike ose dëmtimin e tyre, nuk zbatohen. Ligji grek dhe rregulloret përkatëse zbatohen për këtë garanci.

GARANCIJE

SR

Električni uređaji su proizvedeni po strogim standardima koje je postavila naša kompanija, a koji su usklađeni sa odgovarajućim evropskim standardima kvaliteta. Električni uređaji naše kompanije imaju garantni rok od 24 meseca za neprofesionalnu upotrebu i 12 meseci za profesionalnu upotrebu. Garancija važi od dana kupovine proizvoda. Dokaz o garantnom pravu je dokument o kupovini uređaja (maloprodajni račun ili faktura). Preduzeće ni pod kojim okolnostima neće pokriti relevantne troškove rezervnih delova i odgovarajuće radno vreme osim ako se ne priloži kopija dokumenta o kupovini. U slučaju da popravku treba da uradi naš servis, trošak transporta (do i od) u potpunosti snosi pošiljalac (klijent). Električni uređaji se moraju poslati na popravku u preduzeće ili u ovlašćenu radionicu na odgovarajući način i prevozno sredstvo.

IZUZEĆA I OGRANIČENJA GARANCIJE:

1) Rezervni delovi koji se prirodno troše kao posledica korišćenja (četkice, kablovi, prekidači, punjači, stezne glave itd).
2) Električni uređaji oštećeni usled nepoštovanja uputstava proizvođača.
3) Električni uređaji su loše održavani.
4) Upotreba neodgovarajućeg pribora.
5) Električni uređaji dati trećim licima bez naknade.
6) Oštećenje usled električnog priključka na naponu koji nije naznačen na pločici uređaja.
7) Povezivanje na neuzemljeno napajanje.
8) Promena napona struje.
9) Oštećenja nastala upotrebom slane vode.
10) Oštećenje ili kvar nastao usled nepravilnog postupka čišćenja uređaja.
11) Dodir električnog uređaja sa hemikalijama ili oštećenje usled vlage ili korozije.
12) Električnih uređaja koji su modifikovani ili otvoreni od strane neovlašćenog lica.
13) Polomljeni delovi/komponente kao rezultat neodgovarajuće upotrebe.
14) Električni uređaji koji se koriste za iznajmljivanje.

Garancija pokriva samo besplatnu zamenu komponente koja predstavlja proizvodni nedostatak ili kvar materijala. U slučaju nedostatka određenog rezervnog dela, kompanija zadržava pravo da zameni električni aparat drugim odgovarajućim modelom. Nakon završetka svih garantnih postupaka, garantni rok električnog uređaja se ne može produžavati niti obnavljati. Zamena rezervnog dela, zajedno sa naplatom popravke, pokrivena je garancijom od 1 godine za dobar rad, pod uslovom da su ispunjeni uslovi garancije. Rezervni delovi ili električni aparati koji se zamene ostaju u posedu naše kompanije. Zahtevi, osim onih navedenih u ovom obrascu garancije, u vezi sa popravkom električnih uređaja ili njihovim oštećenjem, ne važe. Na ovu garanciju se primenjuju grčki zakoni i odgovarajući propisi.

GARANCIJA

SLO

Električni aparati so izdelani po strogih standardih našega podjetja, ki so usklajeni z ustreznimi evropskimi standardi kakovosti. Za električne aparate našega podjetja velja garancija 24 mesecev za neprofesionalno uporabo in 12 mesecev za profesionalno uporabo. Garancija velja od dneva nakupa izdelka. Dokazilo o garancijski pravici je nakupna listina aparata (kupnina ali račun). Pod nobenim pogojem podjetje ne bo krilo ustreznih stroškov rezervnih delov in ustreznih zahtevanih delovnih ur, razen če je predložena kopija nakupnega dokumenta. V primeru, da mora popravilo opraviti naš servis, stroške prevoza (do in nazaj) v celoti nosi pošiljatelj (naročnik). Električne naprave je treba poslati v popravilo v podjetje ali pooblaščeno delavnico z ustreznim načinom in prevoznim sredstvom.

GARANCIJSKE IZJEME IN OMEJITVE:

1) Rezervni deli, ki se naravno obrabijo zaradi uporabe (ščetke, kabli, stikala, polnilci, vpenjalne glave itd.).
2) Električne naprave, poškodovane zaradi neupoštevanja navodil proizvajalca.
3) Električne naprave slabo vzdrževane.
4) Uporaba neustreznih dodatkov.
5) Električne naprave, dane tretjim osebam brezplačno.
6) Poškodbe zaradi električne povezave pri napetosti, ki ni navedena na tablici aparata.
7) Priključitev na neozemljeno napajanje.
8) Sprememba trenutne napetosti.
9) Škoda zaradi uporabe slane vode.
10) Poškodbe ali okvare, ki so posledica nepravilnega postopka čiščenja naprave.
11) Stik električne naprave s kemikalijami ali poškodbe zaradi vlage ali korozije.
12) Električne naprave, ki jih je spremenila ali odprla nepooblaščena oseba.
13) Pokvarjeni deli/komponente zaradi neustrezne uporabe.
14) Električne naprave, ki se uporabljajo za najem.

Garancija zajema samo brezplačno zamenjavo komponente, ki predstavlja proizvodno napako ali okvaro materiala. V primeru pomanjkanja določenega rezervnega dela si podjetje pridržuje pravico do zamenjave električnega aparata z drugim ustreznim modelom. Po zaključku vseh garancijskih postopkov se garancijski rok za električni aparat ne podaljšuje ali obnavlja. Zamenjava rezervnega dela, skupaj s stroški popravila, je zajeta z 1-letno garancijo za dobro delovanje, če so izpolnjeni pogoji garancije. Zamenjani rezervni deli ali električni aparati ostanejo v lasti našega podjetja. Zahteve, razen tistih, navedenih v tem garancijskem obrazcu, glede popravila električnih naprav ali njihove poškodbe, ne veljajo. Za to garancijo velja grška zakonodaja in ustrezni predpisi.

ZÁRUKA

SK

Elektrické spotrebiče boli vyrobené podľa prísnych noriem stanovených našou spoločnosťou, ktoré sú v súlade s príslušnými európskymi normami kvality. Na elektrospotrebiče našej spoločnosti je poskytovaná záručná doba 24 mesiacov pre neprofesionálne používanie a 12 mesiacov pre profesionálne používanie. Záruka je platná odo dňa zakúpenia produktu. Dokladom o záručnom práve je nákupný doklad spotrebiča (predajný doklad alebo faktúra). Spoločnosť za žiadnych okolností nebude hradiť príslušné náklady a príslušný požadovaný pracovný čas, pokiaľ nebude predložená kópia nákupného dokladu. V prípade, že opravu musí vykonať naše servisné oddelenie, náklady na dopravu (do az) znáša v plnej miere odosielateľ (klient). Elektrické spotrebiče je potrebné zaslať na opravu do firmy alebo do autorizovanej dielne vhodným spôsobom a dopravnými prostriedkami.

VÝNIMKY A OBMEDZENIA TÝKAJÚCE SA ZÁRUKY:

1) Náhradné diely, ktoré sa prirodzene opotrebujú v dôsledku používania (kefky, káble, spínače, nabíjačky, skľučovadlá atď.).
2) Elektrické spotrebiče poškodené v dôsledku nedodržania pokynov výrobcu.
3) Elektrické spotrebiče sú zle udržiavané.
4) Používanie nevhodného príslušenstva.
5) Elektrospotrebiče odovzdané tretím osobám bezplatne.
6) Poškodenie v dôsledku elektrického pripojenia pri inom napätí, ako je uvedené na štítku spotrebiča.
7) Pripojenie k neuzemnenému zdroju napájania.
8) Zmena aktuálneho napätia.
9) Škody spôsobené použitím slanej vody.
10) Poškodenie alebo porucha v dôsledku nesprávneho postupu čistenia spotrebiča.
11) Kontakt elektrického spotrebiča s chemikáliami alebo poškodenie v dôsledku vlhkosti alebo korózie.
12) Elektrické spotrebiče, ktoré boli upravené alebo otvorené neoprávnenou osobou.
13) Poškodené diely/komponenty v dôsledku nevhodného používania.
14) Elektrické spotrebiče používané na prenájom.

Záruka sa vzťahuje len na bezplatnú výmenu komponentu, ktorý vykazuje výrobnú chybu alebo poruchu materiálu. V prípade nedostatku konkrétneho náhradného dielu si spoločnosť vyhradzuje právo nahradiť elektrický spotrebič iným zodpovedajúcim modelom. Po ukončení všetkých záručných procedúr sa záručná doba elektrického spotrebiča nepredlžuje ani neobnovuje. Na výmenu náhradného dielu spolu s poplatkom za opravu sa vzťahuje 1-ročná záruka na bezchybnú prevádzku, ak sú dodržané záručné podmienky. Náhradné diely alebo elektrické spotrebiče, ktoré sú vymenené, zostávajú vo vlastníctve našej spoločnosti. Iné požiadavky ako tie, ktoré sú uvedené v tomto záručnom liste, týkajúce sa opravy elektrických spotrebičov alebo ich poškodenia, neplatia. Na túto záruku sa vzťahujú grécke zákony a príslušné predpisy.

ГАРАНЦИЯ

BG

Електроуредите са произведени по строги стандарти, определени от нашата компания, които са съобразени със съответните европейски стандарти за качество. Електроуредите на нашата фирма са с гаранционен срок от 24 месеца за непрофесионална употреба и 12 месеца за професионална употреба. Гаранцията е валидна от датата на закупуване на продукта. Доказателство за гаранционното право е документът за покупка на уреда (касова бележка или фактура). При никакви обстоятелства компанията няма да покрие съответните разходи за резервни части и съответните необходими работни часове, освен ако не бъде представено копие от документа за покупка. В случай, че ремонтът трябва да бъде извършен от нашия сервиз, разходите за транспорт (до и от) се поемат изцяло от изпращача (клиента). Електроуредите трябва да бъдат изпратени за ремонт във фирмата или в оторизиран сервиз с подходящ начин и транспортно средство.

ОСВОБОЖДАВАНЕ ОТ ГАРАНЦИЯ И ОГРАНИЧЕНИЯ:

1) Резервни части, които се износват по естествен начин вследствие на използването им (четки, кабели, ключове, зарядни устройства, патронници и др.).
2) Електроуреди, повредени в резултат на неспазване на инструкциите на производителя.
3) Лошо поддържани електрически уреди.
4) Използване на неподходящи аксесоари.
5) Безвъзмездно предоставени електрически уреди на трети лица.
6) Повреда поради електрическо свързване при напрежение, различно от посоченото на табелката на уреда.
7) Свързване към незаземен източник на захранване.
8) Промяна в текущото напрежение.
9) Щети в резултат на употребата на солена вода.
10) Повреда или неизправност в резултат на неправилна процедура за почистване на уреда.
11) Контакт на електрическия уред с химикали или повреда в резултат на влага или корозия.
12) Електрически уреди, които са били модифицирани или отваряни от неоторизиран персонал.
13) Счупени части/компоненти в резултат на неподходяща употреба.
14) Електроуреди използвани под наем.

Гаранцията покрива само безплатна подмяна на компонент, който представлява производствен дефект или материална повреда. При липса на конкретна резервна част фирмата си запазва правото да замени електроуреда с друг съответен модел. След приключване на всички гаранционни процедури, гаранционният срок на електрическия уред не може да бъде удължаван или подновен. Замяната на резервна част, заедно с таксата за ремонт, се покрива от 1 година гаранция за добра работа, при условие че са спазени гаранционните условия. Сменените резервни части или електроуреди остават притежание на нашата фирма. Изисквания, различни от посочените в тази гаранционна форма, относно ремонт на електрически уреди или повреда на тях, не се прилагат. Гръцкият закон и съответните разпоредби се прилагат за тази гаранция.

ГАРАНЦИЈА

NMK

Електричните апарати се произведени по строги стандарди, поставени од нашата компанија, кои се усогласени со соодветните европски стандарди за квалитет. Електричните апарати на нашата компанија се обезбедени со гарантен рок од 24 месеци за непрофесионална употреба и 12 месеци за професионална употреба. Гаранцијата важи од датумот на купување на производот. Доказ за гаранциското право е купопродажниот документ на апаратот (потврда за малопродажба или фактура). Компанијата во никој случај нема да ги покрие релевантните трошоци за резервни делови и соодветното потребно работно време, освен ако не се прикаже копија од купопродажниот документ. Во случај поправката да ја изврши нашиот сервисен оддел, трошоците за превоз (до и од) целосно се на товар на испраќачот (клиентот). Електричните апарати мора да се испратат на поправка до фирмата или до овластена автомеханичар на соодветен начин и превозно средство.

ОСЛОБОДУВАЊА И ОГРАНИЧУВАЊА НА ГАРАНЦИЈАТА:

1) Резервни делови кои се носат природно како последица на користење (четки, кабли, прекинувачи, полначи, футери итн.).
2) Електрични апарати оштетени како резултат на непочитување на упатствата на производителот.
3) Електричните апарати лошо одржувани.
4) Употреба на несоодветни додатоци.
5) Електрични апарати кои се даваат на трети лица бесплатно.
6) Оштетување поради електрично поврзување на напон различен од оној наведен на плочата на апаратот.
7) Поврзување со напојување без заземјување.
8) Промена на струјниот напон.
9) Штета што произлегува од употребата на солена вода.
10) Оштетување или неисправност како резултат на неправилна процедура за чистење на апаратот.
11) Контакт на електричниот апарат со хемикалии или оштетување како резултат на влага или корозија.
12) Електрични апарати кои се модифицирани или отворени од неовластен персонал.
13) Скршени делови/компоненти како резултат на несоодветна употреба.
14) Електрични апарати што се користат за изнајмување.

Гаранцијата опфаќа само бесплатна замена на компонентата што претставува производствен дефект или дефект на материјалот. Во случај на недостаток на специфичен резервен дел, компанијата го задржува правото да го замени електричниот апарат со друг соодветен модел. Откако ќе се завршат сите гарантни процедури, гарантниот рок на електричниот апарат нема да се продолжува или обновува. Замената на резервниот дел, заедно со наплатата за поправка, е покриена со гаранција од 1 година за добро работење, под услов да се запазат условите за гаранција. Резервните делови или електричните апарати кои се заменуваат остануваат во сопственост на нашата компанија. Барањата, освен оние наведени во овој гарантен формулар, во врска со поправка на електрични апарати или нивни оштетувања, не се применуваат. За оваа гаранција се применуваат грчките закони и релативните регулативи.

GARANȚIE

RO

Aparatele electrice au fost fabricate dupa standarde stricte, stabilite de firma noastra, care sunt aliniate la standardele europene de calitate respective. Aparatele electrice ale firmei noastre sunt prevăzute cu o perioadă de garanție de 24 de luni pentru uz neprofesional și 12 luni pentru uz profesional. Garantia este valabila de la data achizitionarii produsului. Dovada dreptului de garanție este documentul de cumpărare al aparatului (bon de vânzare cu amănuntul sau factura). În nicio circumstanță, compania nu va acoperi costurile relevante ale pieselor de schimb și orele de lucru necesare respective decât dacă este prezentată o copie a documentului de achiziție. În cazul în care reparația trebuie efectuată de către departamentul nostru de service, costul transportului (la și de la) este suportat integral de expeditor (client). Aparatele electrice trebuie trimise spre reparatie la firma sau la un atelier autorizat in modul si mijlocul de transport corespunzator.

SCUTIRI ȘI RESTRICȚII DE GARANȚIE:

1) Piesele de schimb care se uzează în mod natural ca urmare a utilizării (perii, cabluri, întrerupătoare, încărcătoare, mandrine etc.).
2) Aparatele electrice deteriorate ca urmare a nerespectării instrucțiunilor producătorului.
3) Aparate electrice prost întreținute.
4) Utilizarea de accesorii neadecvate.
5) Aparatele electrice date terte entitati gratuit.
6) Deteriorări datorate unei conexiuni electrice la o altă tensiune decât cea indicată pe plăcuța aparatului.
7) Conectare la o sursă de alimentare fără împământare.
8) Modificarea tensiunii curente.
9) Daune rezultate din utilizarea apei sărate.
10) Deteriorări sau defecțiuni rezultate din procedura de curățare necorespunzătoare a aparatului.
11) Contactul aparatului electric cu substanțe chimice sau deteriorare ca urmare a umidității sau coroziunii.
12) Aparate electrice care au fost modificate sau deschise de personal neautorizat.
13) Piese/componente rupte ca urmare a unei utilizări necorespunzătoare.
14) Aparate electrice folosite pentru inchiriere.

Garanția acoperă doar înlocuirea gratuită a componentei care prezintă un defect de fabricație sau defecțiune a materialului. În cazul lipsei unei piese de schimb specifice, compania își rezervă dreptul de a înlocui aparatul electric cu un alt model corespunzător. După ce toate procedurile de garanție au fost încheiate, perioada de garanție a aparatului electric nu va fi prelungită sau reînnoită. Înlocuirea unei piese de schimb, împreună cu taxa de reparație, este acoperită de o garanție de 1 an de bună funcționare, cu condiția respectării condițiilor de garanție. Piesele de schimb sau aparatele electrice care sunt inlocuite raman in posesia firmei noastre. Cerințele, altele decât cele menționate în acest formular de garanție, privind repararea aparatelor electrice sau deteriorarea acestora, nu se aplică. La această garanție se aplică legea greacă și reglementările aferente.

GARANCIA

HUN

Az elektromos készülékek a cégünk által meghatározott szigorú szabványok szerint készültek, amelyek megfelelnek a mindenkori európai minőségi szabványoknak. Cégünk elektromos készülékeire nem professzionális használat esetén 24 hónap, professzionális használat esetén 12 hónap garanciát vállalunk. A garancia a termék vásárlásának napjától érvényes. A garanciális jog igazolása a készülék vásárlási bizonylata (kiskereskedelmi bizonylat vagy számla). A vállalat semmilyen körülmények között nem fedezi a pótalkatrészek és a vonatkozó előírt munkaidő költségeit, kivéve, ha bemutatják a vásárlási bizonylat másolatát. Abban az esetben, ha a javítást szervizünknek kell elvégeznie, a szállítás (oda és onnan) költsége teljes mértékben a feladót (megrendelőt) terheli. Az elektromos készülékeket a megfelelő módon és szállítóeszközzel javításra kell küldeni a céghez vagy egy erre felhatalmazott műhelybe.

GARANCIÁLIS MENTESSÉGEK ÉS KORLÁTOZÁSOK:

1) A használat következtében természetes módon elhasználódó pótalkatrészek (kefék, kábelek, kapcsolók, töltők, tokmányok stb.).
2) A gyártó utasításainak be nem tartása miatt megsérült elektromos készülékek.
3) Rosszul karbantartott elektromos készülékek.
4) Nem megfelelő tartozékok használata.
5) Harmadik személyeknek ingyenesen átadott elektromos készülékek.
6) A készülék tábláján feltüntetetttől eltérő feszültségű elektromos csatlakozás okozta kár.
7) Csatlakoztatás nem földelt tápegységhez.
8) Az áramfeszültség változása.
9) Sós víz használatából eredő károk.
10) A készülék nem megfelelő tisztítási eljárásából eredő sérülés vagy meghibásodás.
11) Az elektromos készülék vegyszerekkel való érintkezése, vagy nedvesség vagy korrózió okozta sérülés.
12) Olyan elektromos készülékek, amelyeket illetéktelen személy módosított vagy nyitott fel.
13) A nem rendeltetésszerű használat következtében eltörött alkatrészek/komponensek.
14) Bérelhető elektromos készülékek.

A garancia csak a gyártási hibát vagy anyaghibát mutató alkatrész ingyenes cseréjére vonatkozik. Konkrét alkatrész hiánya esetén a cég fenntartja a jogot, hogy az elektromos készüléket egy másik megfelelő modellre cserélje. Az összes jótállási eljárás befejezése után az elektromos készülék jótállási ideje nem hosszabbítható meg vagy újítható meg. Az alkatrész cseréjére a javítási díjjal együtt 1 év jó működési garancia vonatkozik, amennyiben a jótállási feltételek teljesülnek. A kicserélt alkatrészek vagy elektromos készülékek cégünk birtokában maradnak. Az elektromos készülékek javítására vagy károsodására vonatkozó, a jelen jótállási nyilatkozaton nem szereplő követelmények nem érvényesek. Erre a garanciára a görög törvények és a vonatkozó előírások vonatkoznak.

GARANZIJA

MLT

L-apparati elettriċi ġew manifatturati skont standards stretti, stabbiliti mill-kumpanija tagħna, li huma allinjati mal-istandards ta ‘kwalità Ewropej rispettivi. L-apparati elettriċi tal-kumpanija tagħna huma pprovduti b’perjodu ta ‘garanzija ta’ 24 xahar għal użu mhux professjonali u 12-il xahar għal użu professjonali. Il-garanzija hija valida mid-data tax-xiri tal-prodott. Prova tad-dritt tal-garanzija hija d-dokument tax-xiri tal-apparat (irċevuta bl-imnut jew fattura). Taħt l-ebda ċirkostanza l-kumpanija m’għandha tkopri l-ispiża rilevanti tal-ispare parts u l-ħinijiet tax-xogħol rispettivi meħtieġa sakemm ma tiġix ippreżentata kopja tad-dokument tax-xiri. F’każ li t-tiswija trid issir mid-dipartiment tas-servizz tagħna, l-ispiża tat-trasport (lejn u minn) titħallas għal kollox mill-mittent (il-klijent). L-apparati elettriċi għandhom jintbagħtu għat-tiswija lill-kumpanija jew lil ħanut tax-xogħol awtorizzat bil-mod u mezz ta’ trasport xieraq.

EŻENZJONIJIET U RESTRIZZJONIJIET TA’ GARANZIJA:

1) Spare parts li jilbsu b’mod naturali bħala konsegwenza tal-użu (xkupilji, kejbils, swiċċijiet, ċarġers, ċokkijiet eċċ.).
2) Għodod bil-ħsara bħala riżultat ta’ nuqqas ta’ konformità mal-istruzzjonijiet tal-manifattur.
3) Għodod miżmuma ħażin.
4) Użu ta ‘lubrikanti jew aċċessorji mhux xierqa.
5) Għodod mogħtija lil entitajiet terzi mingħajr ħlas.
6) Danni dovuti għal konnessjoni elettrika b’vultaġġ differenti minn dak indikat fuq il-pjanċa tal-apparat.
7) Konnessjoni ma’ provvista ta’ enerġija mhux ertjata.
8) Bidla fil-vultaġġ kurrenti.
9) Ħsara li tirriżulta mill-użu ta’ ilma mielaħ (eż., magni tal-ħasil tal-ħwejjeġ, pompi).
10) Ħsara jew ħsara li tirriżulta minn proċedura ta’ tindif mhux xierqa tal-għodda.
11) Kuntatt ta’ l-għodda ma’ kimiċi, jew ħsara bħala riżultat ta’ umdità jew korrużjoni.
12) Għodod li ġew modifikati jew miftuħa minn persunal mhux awtorizzat.
13) Partijiet/komponenti miksura bħala riżultat ta ‘użu mhux xieraq.
14) Għodod użati għall-kera.

Il-garanzija tkopri biss is-sostituzzjoni bla ħlas tal-komponent li jippreżenta difett fil-manifattura jew ħsara fil-materjal. F’każ ta’ nuqqas ta’ spare part speċifika l-kumpanija tirriżerva d-dritt li tissostitwixxi l-apparat elettriku b’mudell korrispondenti ieħor. Wara li l-proċeduri ta’ garanzija kollha jkunu ġew konklużi, il-perjodu ta’ garanzija ta’ l-apparat elettriku m’għandux jiġi estiż jew imġedded. Is-sostituzzjoni ta ‘spare part, flimkien mal-ħlas tat-tiswija, hija koperta minn garanzija ta’ sena ta ‘tħaddim tajjeb, sakemm it-termini tal-garanzija jiġu sodisfatti. L-ispare parts jew l-apparati elettriċi li jiġu sostituiti jibqgħu fil-pussess tal-kumpanija tagħna. Rekwiżiti, minbarra dawk imsemmija f’din il-formola ta’ garanzija, dwar it-tiswija ta’ apparat elettriku jew ħsara tiegħu, ma japplikawx. Il-liġi Griega u r-regolamenti relattivi japplikaw għal din il-garanzija.

GARANCIJE

HR

Električni uređaji proizvedeni su prema strogim standardima koje je postavila naša tvrtka, a koji su usklađeni s odgovarajućim europskim standardima kvalitete. Električni uređaji naše tvrtke imaju jamstveni rok od 24 mjeseca za neprofesionalnu uporabu i 12 mjeseci za profesionalnu uporabu. Jamstvo vrijedi od datuma kupnje proizvoda. Dokaz prava iz jamstva je dokument o kupnji uređaja (račun ili račun). Ni pod kojim okolnostima tvrtka neće pokriti relevantne troškove rezervnih dijelova i odgovarajućih potrebnih radnih sati osim ako se ne predoči kopija dokumenta o kupnji. U slučaju da popravak mora obaviti naš servis, troškove prijevoza (do i od) u cijelosti snosi pošiljatelj (klijent). Električne uređaje potrebno je poslati na popravak u poduzeće ili u ovlaštenu radionicu odgovarajućim načinom i prijevoznim sredstvom.

IZUZEĆA I OGRANIČENJA JAMSTVA:

1) Rezervni dijelovi koji se prirodno istroše nakon uporabe (metla, kabeli, prekidači, punjači, stezne glave itd.).
2) Alati oštećeni kao rezultat nepoštivanja uputa proizvođača.
3) Loše održavani alati.
4) Upotreba nepravilnih maziva ili pribora.
5) Alati koji se besplatno daju trećim stranama.
6) Oštećenja zbog nepravilnog električnog priključka ili napona različitog od onog navedenog na pločici uređaja.
7) Priključak na nezemaljsko napajanje.
8) Neprihvatljiva fluktuacija napona.
9) Oštećenja nastala uporabom slane vode (npr. perilice rublja, pumpe).
10) Oštećenja ili kvarovi koji su posljedica nepravilnog postupka čišćenja uređaja.
11) Kontakt alata s kemikalijama ili oštećenja nastala vlagom ili korozijom.
12) Alati koje je modificiralo ili otvorilo neovlašteno osoblje.
13) Slomljeni dijelovi/komponente kao rezultat neprikladne uporabe.
14) Alati koji se koriste za iznajmljivanje.

Jamstvo pokriva samo besplatnu zamjenu komponente koja predstavlja grešku u proizvodnji ili grešku u materijalu. U slučaju nedostatka određenog rezervnog dijela tvrtka zadržava pravo zamjene električnog uređaja drugim odgovarajućim modelom. Nakon završetka svih jamstvenih postupaka, jamstveni rok električnog uređaja ne može se produžiti niti obnoviti. Zamjena rezervnog dijela, zajedno s troškovima popravka, pokrivena je 1-godišnjim jamstvom ispravnog rada, pod uvjetom da su ispunjeni uvjeti jamstva. Zamijenjeni rezervni dijelovi ili električni uređaji ostaju u vlasništvu naše tvrtke. Zahtjevi, osim onih navedenih u ovom obrascu jamstva, koji se odnose na popravak električnih uređaja ili njihovo oštećenje, ne vrijede. Grčki zakon i odgovarajući propisi primjenjuju se na ovo jamstvo.

GARANTÍA

ES

Los aparatos eléctricos han sido fabricados según estrictos estándares establecidos por nuestra empresa, que están alineados con los respectivos estándares de calidad europeos. Los electrodomésticos de nuestra empresa cuentan con un período de garantía de 24 meses para uso no profesional y 12 meses para uso profesional. La garantía es válida a partir de la fecha de compra del producto. La prueba del derecho de garantía es el documento de compra del aparato (recibo de venta o factura). En ningún caso la empresa cubrirá el costo correspondiente de los repuestos y las respectivas horas de trabajo requeridas, salvo que se presente copia del documento de compra. En caso de que la reparación deba ser realizada por nuestro departamento de servicio, el coste del transporte (hacia y desde) corre enteramente a cargo del remitente (cliente). Los aparatos eléctricos deberán enviarse para su reparación a la empresa o a un taller autorizado en el modo y medio de transporte adecuado.

EXENCIONES Y RESTRICCIONES DE LA GARANTÍA:

1) Recambios que se desgastan naturalmente como consecuencia del uso (escobillas, cables, interruptores, cargadores, estranguladores, etc.).
2) Aparatos eléctricos dañados como consecuencia del incumplimiento de las instrucciones del fabricante.
3) Aparatos eléctricos en mal estado.
4) Uso de accesorios inadecuados.
5) Aparatos eléctricos entregados gratuitamente a terceras entidades.
6) Daños por conexión eléctrica a tensión distinta a la indicada en la placa del aparato.
7) Conexión a una fuente de alimentación sin conexión a tierra.
8) Cambio en el voltaje actual.
9) Daños resultantes del uso de agua salada.
10) Daños o mal funcionamiento resultantes de un procedimiento de limpieza inadecuado del aparato.
11) Contacto del aparato eléctrico con productos químicos, o daños por humedad o corrosión.
12) Aparatos eléctricos que hayan sido modificados o abiertos por personal no autorizado.
13) Piezas/componentes rotos como consecuencia de un uso inadecuado.
14) Electrodomésticos usados en alquiler.

La garantía cubre únicamente la sustitución sin coste del componente que presente defecto de fabricación o fallo de material. En caso de falta de un recambio específico la empresa se reserva el derecho de sustituir el aparato eléctrico por otro modelo correspondiente. Una vez concluidos todos los procedimientos de garantía, el período de garantía del aparato eléctrico no se ampliará ni renovará. La sustitución de un repuesto, junto con el cargo de reparación, está cubierta por una garantía de buen funcionamiento de 1 año, siempre que se cumplan los términos de la garantía. Los repuestos o aparatos eléctricos sustituidos quedan en posesión de nuestra empresa. No se aplican requisitos distintos a los mencionados en este formulario de garantía con respecto a la reparación de aparatos eléctricos o daños a los mismos. La ley griega y las regulaciones relativas se aplican a esta garantía.

GWARANCJA

PL

Urządzenia elektryczne zostały wyprodukowane według rygorystycznych norm ustalonych przez naszą firmę, które są zgodne z odpowiednimi europejskimi standardami jakości. Urządzenia elektryczne naszej firmy objęte są 24-miesięczną gwarancją w przypadku użytku nieprofesjonalnego i 12 miesięcy w przypadku użytku profesjonalnego. Gwarancja obowiązuje od daty zakupu produktu. Dowodem prawa gwarancyjnego jest dokument zakupu urządzenia (paragon lub faktura). W żadnym wypadku firma nie pokryje odpowiednich kosztów części zamiennych i odpowiednich wymaganych godzin pracy, chyba że przedstawiona zostanie kopia dokumentu zakupu. W przypadku konieczności wykonania naprawy przez nasz serwis, koszt transportu (do i z) w całości pokrywa nadawca (klient). Urządzenia elektryczne należy przesłać do naprawy do firmy lub do autoryzowanego warsztatu odpowiednim sposobem i środkiem transportu.

WYŁĄCZENIA I OGRANICZENIA GWARANCJI:

1) Części zamienne, które zużywają się w sposób naturalny w wyniku użytkowania (szczotki, kable, przełączniki, ładowarki, uchwyty itp.)
2) Urządzenia elektryczne uszkodzone na skutek nieprzestrzegania instrukcji producenta.
3) Urządzenia elektryczne są źle konserwowane.
4) Używanie nieodpowiednich akcesoriów.
5) Urządzenia elektryczne przekazywane podmiotom trzecim nieodpłatnie.
6) Uszkodzenia spowodowane podłączeniem do prądu o napięciu innym niż wskazane na tabliczce urządzenia.
7) Podłączenie do nieuziemionego źródła zasilania.
8) Zmiana aktualnego napięcia.
9) Uszkodzenia powstałe na skutek używania słonej wody.
10) Uszkodzenia lub nieprawidłowe działanie wynikające z nieprawidłowej procedury czyszczenia urządzenia.
11) Kontakt urządzenia elektrycznego z chemikaliami lub uszkodzenia na skutek wilgoci lub korozji.
12) Urządzenia elektryczne, które zostały zmodyfikowane lub otwarte przez nieupoważniony personel.
13) Uszkodzone części/elementy w wyniku niewłaściwego użytkowania.
14) Sprzęt elektryczny używany do wynajmu.

Gwarancja obejmuje wyłącznie bezpłatną wymianę elementu wykazującego wadę produkcyjną lub wadę materiałową. W przypadku braku określonej części zamiennej firma zastrzega sobie prawo do wymiany urządzenia elektrycznego na inny, odpowiedni model. Po zakończeniu wszystkich procedur gwarancyjnych okres gwarancji na urządzenie elektryczne nie podlega przedłużeniu ani odnowieniu. Wymiana części zamiennej wraz z opłatą za naprawę objęta jest roczną gwarancją dobrego działania, pod warunkiem spełnienia warunków gwarancji. Wymienione części zamienne lub urządzenia elektryczne pozostają własnością naszej firmy. Nie obowiązują wymagania inne niż wymienione w niniejszym formularzu gwarancyjnym, dotyczące naprawy urządzeń elektrycznych lub ich uszkodzeń. Niniejsza gwarancja ma zastosowanie do greckiego prawa i odpowiednich przepisów.

The instructions manual is also available in digital format on our website
www.nikolaoutools.com. Find it by entering the product code in the Search " " field.

Μπορείτε να βρείτε τις οδηγίες χρήσης και σε ηλεκτρονική μορφή μέσω της ιστοσελίδας μας
www.nikolaoutools.com. Αναζητήστε τις με τον κωδικό προϊόντος στο πεδίο **Αναζήτηση** " " .