BORMANN PRO
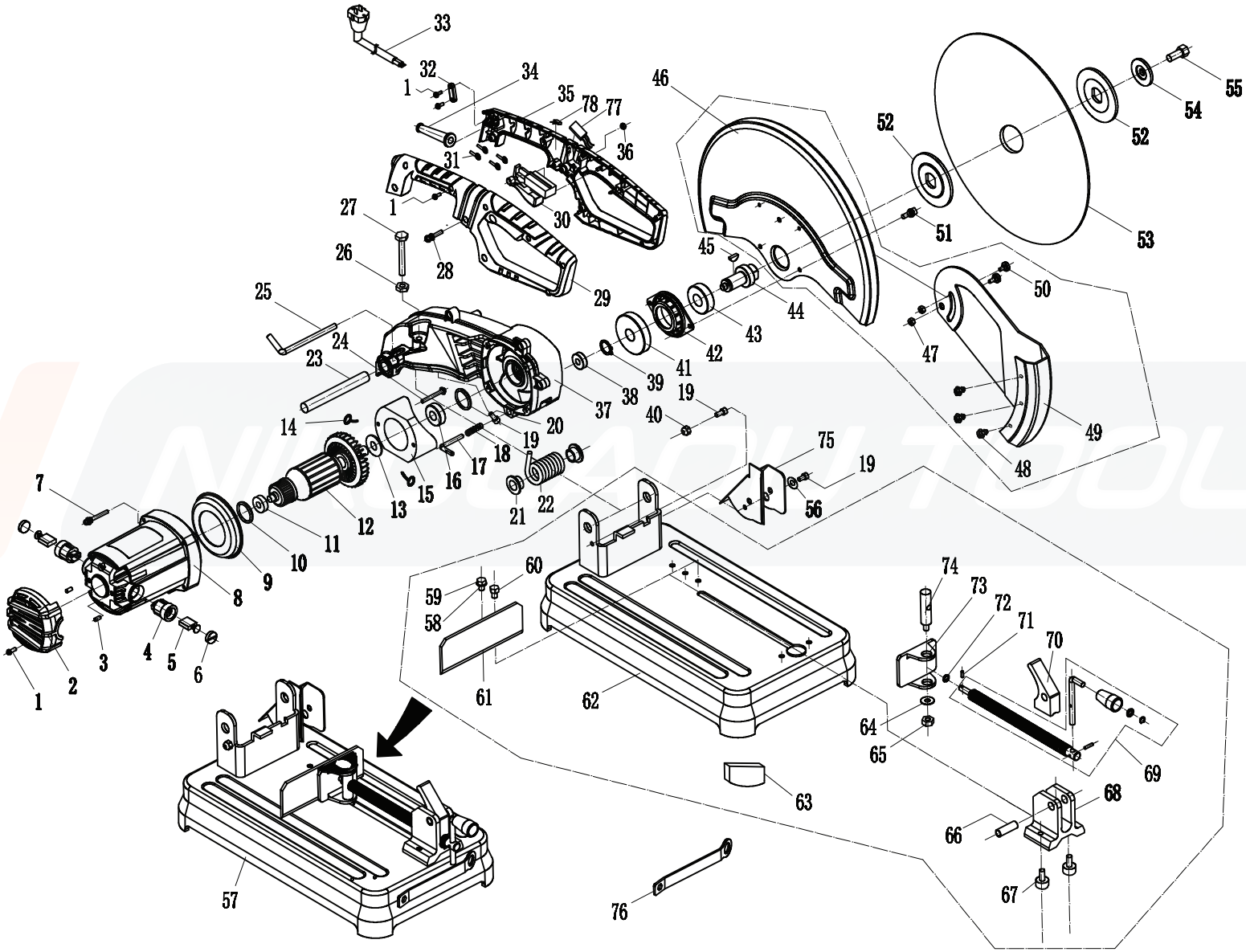
Model: BCS2030
Art.# 054061
Fig. 1/1